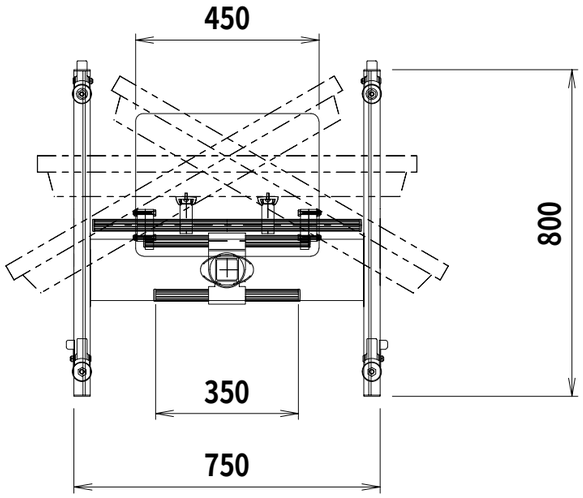

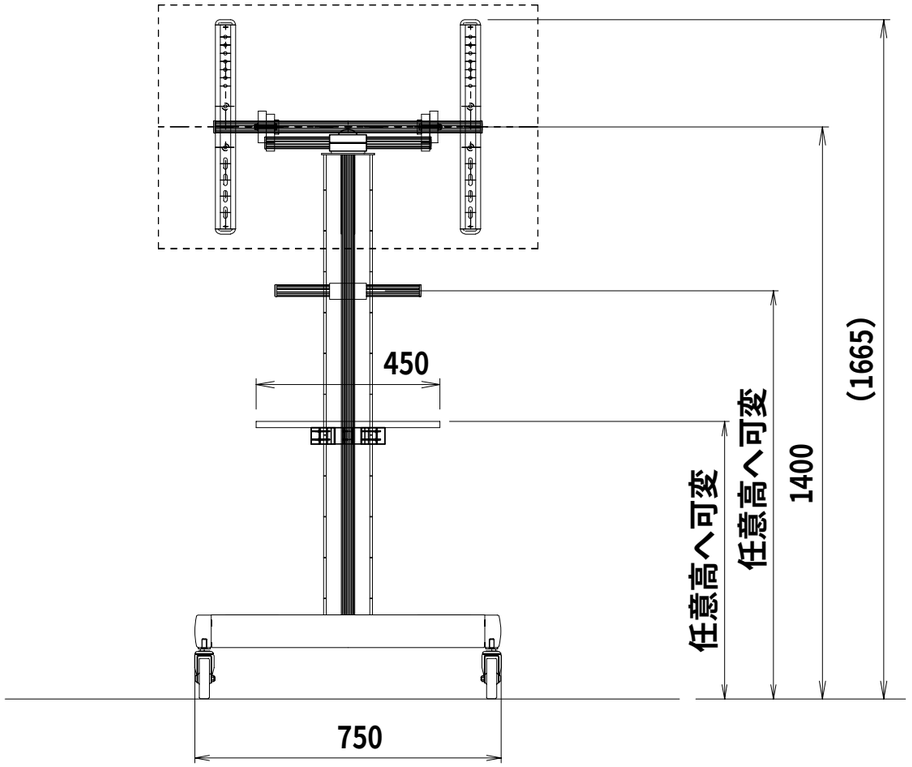

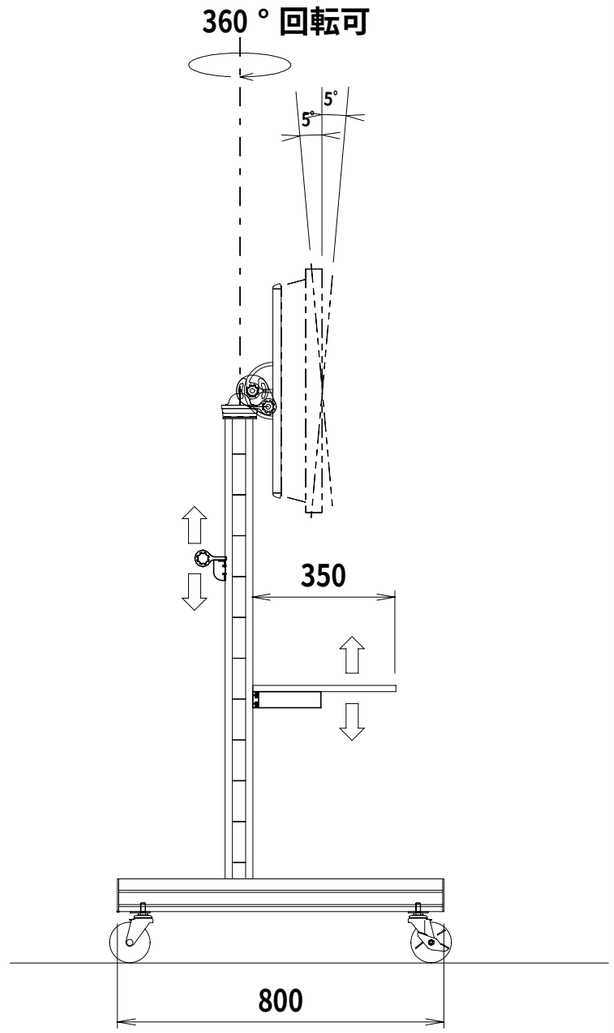

外寸	W750*D800*H（1665）
主要部材	ｱﾙﾐ押し出し成型材
	STKR□50*50*2.3ｔ　他
可動域	水平回転角度　360度
	傾斜角度　　±5度
ｷｬｽﾀｰ	車径φ100（材質:ｴﾗｽﾄﾏｰ）
ﾃｰﾌﾞﾙ	W450*D350*t15
搭載可能質量	60kg以下(ﾃｰﾌﾞﾙ部　10kg以下)
質量	約23kg

ﾓﾆﾀｰ取付部ﾋﾟｯﾁ　S=1/5

（横方向ﾋﾟｯﾁは100～700任意可動）

p=200～300　　p=200～440

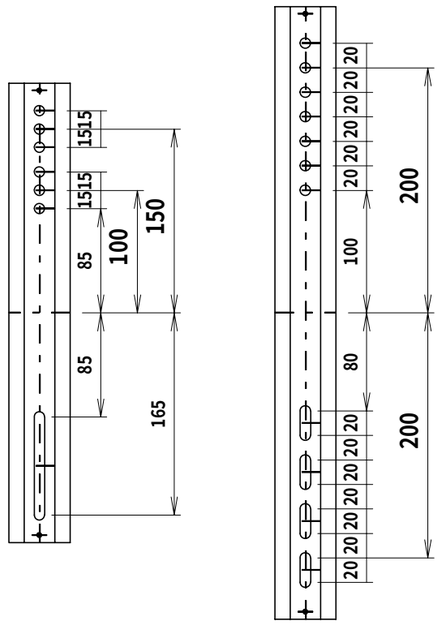

KIKUCHI 株式会社　キクチ科学研究所	DATE 10.06.24		DRAWN BY 白崎明彦	TITLE SFDS-1400S	
	SCALE 1/15	UNIT mm	PART No. AKF24A	外観仕様図	