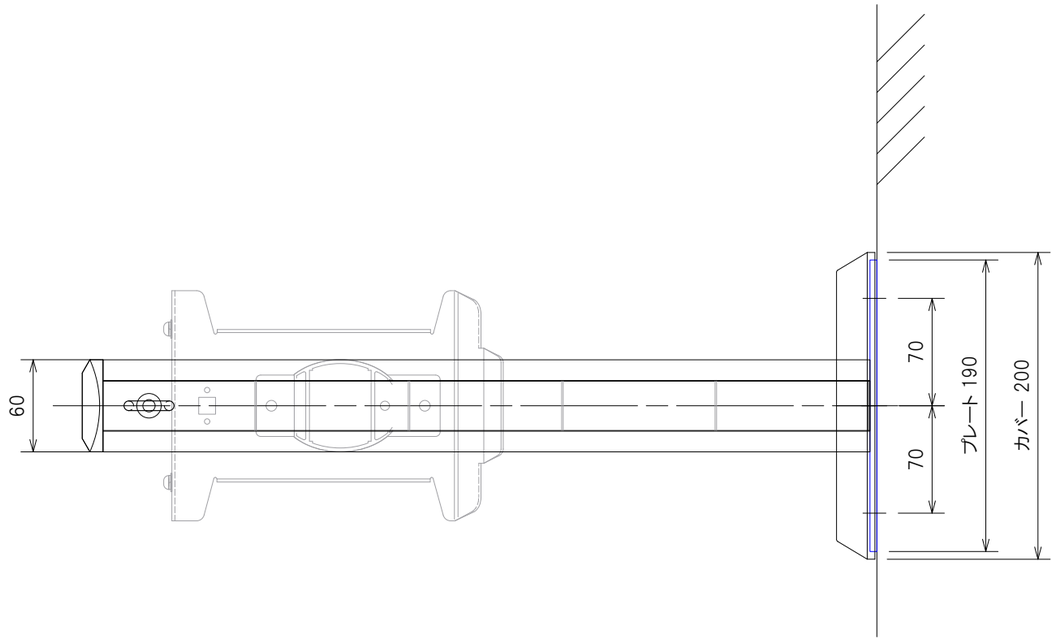

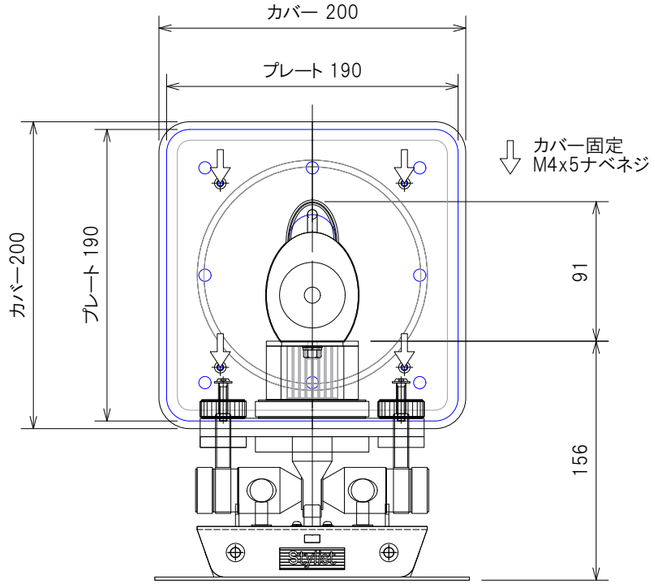

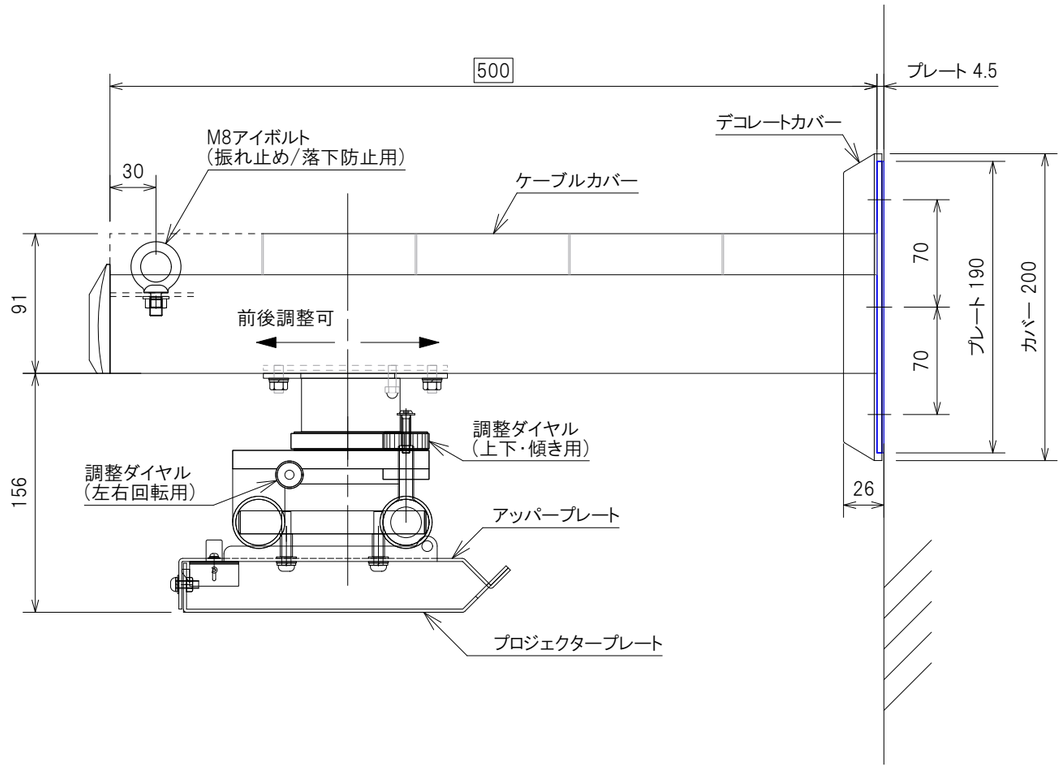

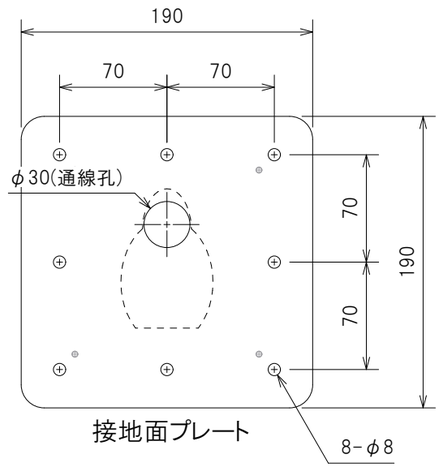

接地面プレート

REMARKES

KIKUCHI 株式会社 キクチ科学研究所	DATE 20.07.01	DRAWING BY M.YAMANOI	TITLE SPWMF-500 設置図
	SCALE 1:4 / UNIT mm	PART No.	