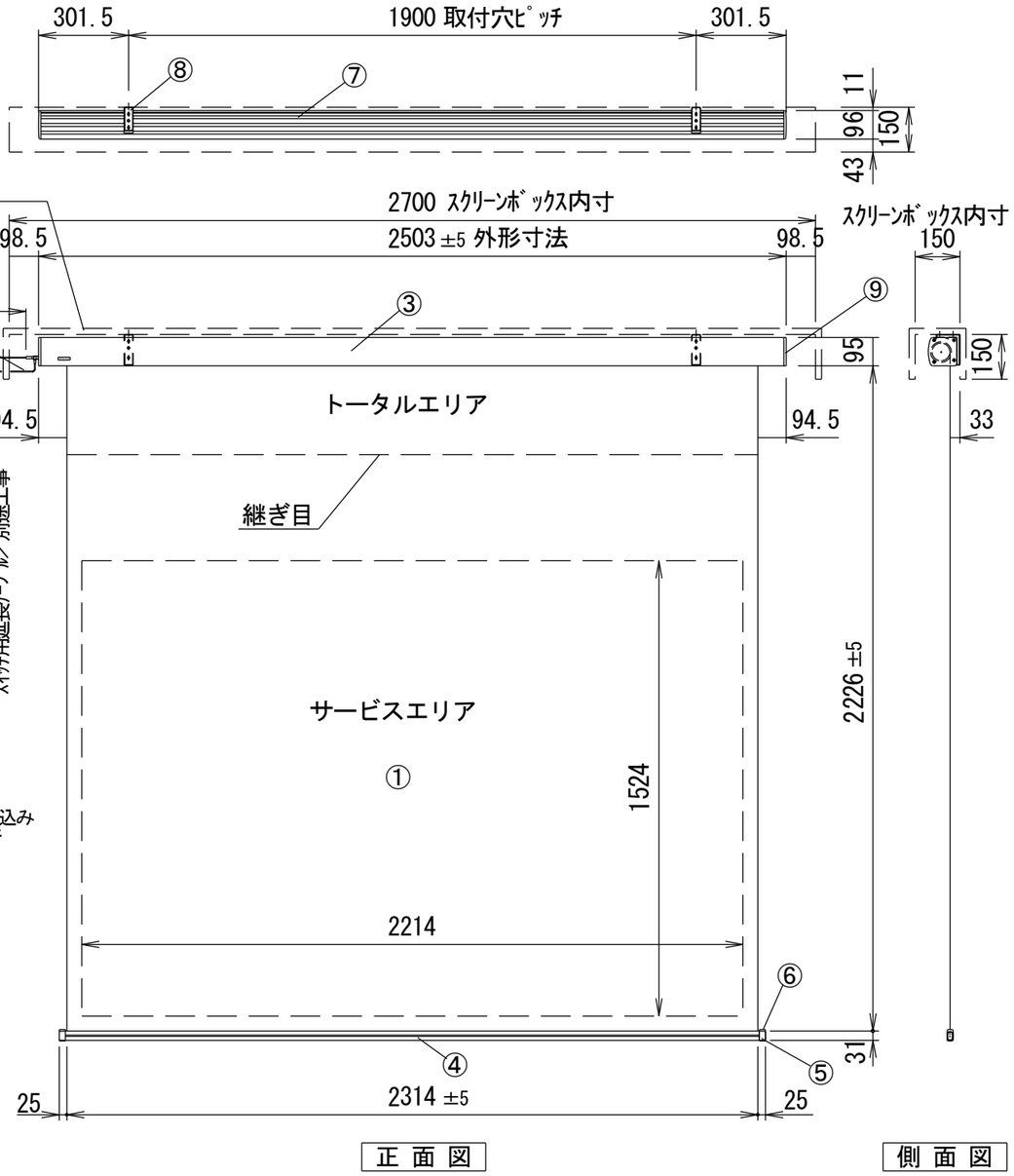

本体左側面(ｻｲﾄﾞｶﾊﾞｰ)　S=1/5

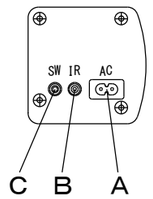

A	電源ｺﾈｸﾀｰ(AC100V用)
B	外付赤外線ｺﾈｸﾀｰ(使用不可)
C	24V制御ｺﾈｸﾀｰ

⑧ｾｯﾃｨﾝｸﾞﾌﾞﾗｹｯﾄ拡大図　S=1/5

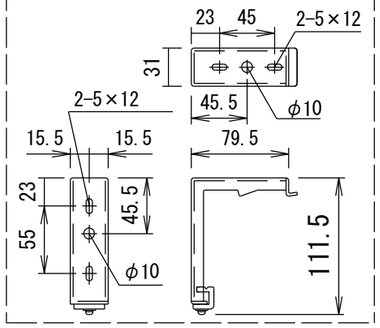

壁埋め込みｽｲｯﾁ

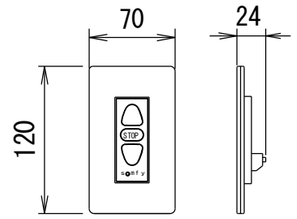

1/5

結　線　図

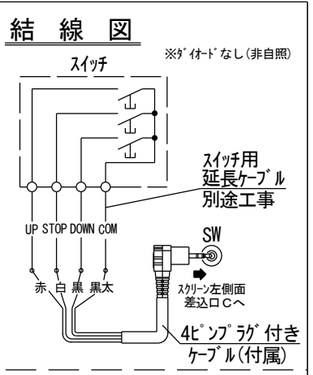

詳細図S=1/6

天井取付時

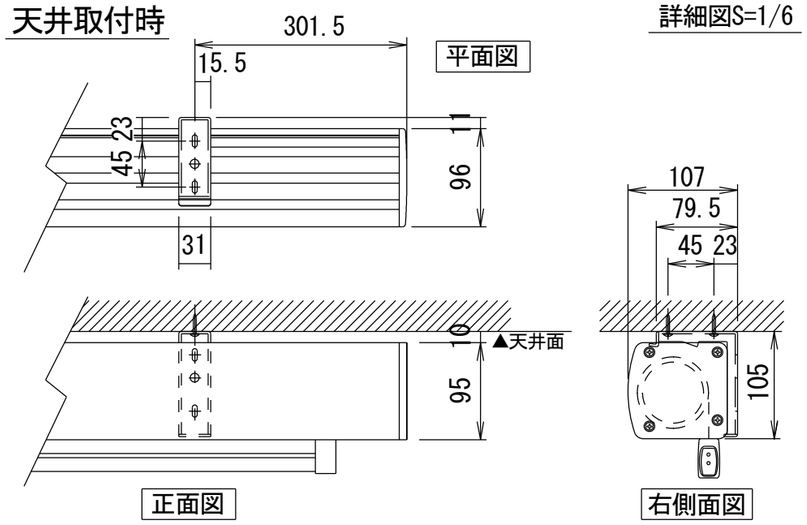

壁面取付時

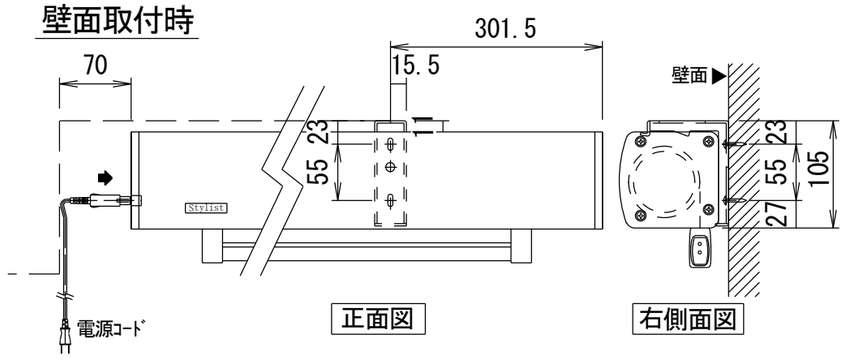

注意･･･ｹｰｽ左側は電源ｹｰﾌﾞﾙ差込口がある為、ﾎﾞｯｸｽ等に入れる時はｽﾍﾟｰｽを70mm以上空けて下さい。

仕　様

- ■ 製品重量　約12.6kg
- ■ 材質 (ｹｰｽ部)　ｱﾙﾐ製
- ■ 塗装色 (ｹｰｽ部)　ﾒﾀﾘｯｸ塗装
- ■ 電源　AC100V　50/60Hz
- ■ 消費電力　110W
- ■ 制御　DC24V

付　属　品

- ■ 壁埋め込みｽｲｯﾁ　× 1個
- ■ 4ﾋﾟﾝﾌﾟﾗｸﾞ付きｹｰﾌﾞﾙ(約300mm) × 1本
- ■ ｾｯﾃｨﾝｸﾞﾌﾞﾗｹｯﾄｾｯﾄ　× 1式
- ■ 電源ｺｰﾄﾞ(2m)　× 1本
- ■ 取付用ﾋﾞｽｾｯﾄ　× 1式 (六角ﾚﾝﾁを含む)
- ■ 取扱説明書　× 1冊

各　部　名　称

①	ｽｸﾘｰﾝ	ﾎﾜｲﾄﾏｯﾄｱﾄﾞﾊﾞﾝｽ(WA)　SE-RCAFWA
②		
③	ﾌﾛﾝﾄｹｰｽ	
④	ﾎﾞﾄﾑﾊﾞｰ	
⑤	ﾎﾞﾄﾑｷｬｯﾌﾟ	
⑥	ﾎﾞﾄﾑｷｬｯﾌﾟｸｯｼｮﾝ	
⑦	ﾘｱｹｰｽ	
⑧	ｾｯﾃｨﾝｸﾞﾌﾞﾗｹｯﾄ	
⑨	ｻｲﾄﾞｶﾊﾞｰ	

※取付穴ﾋﾟｯﾁは推奨の位置です。任意で移動することができます。
※製品の仕様およびﾃﾞｻﾞｲﾝは改良等のため予告なく変更する場合があります。
※ｽｲｯﾁ用延長ｹｰﾌﾞﾙは別途工事、推薦ｹｰﾌﾞﾙはｶﾅﾚ電気(株) D202-4P 。

KIKUCHI　株式会社　キクチ科学研究所

6				UNIT	mm	SCALE 1/20
5				ANGLE	3rd	
4				TOLERANCE		
3				DATE 2024.05.09		
2						
1				TITLE 外観詳細図		
	DATE	REVISION	SIGN			

PLANNED BY	DRAWN BY	CHECKED BY	APPROVED BY	DRAWNING NO.
	TSUBATA			SYE09B

MODEL NAME: Stylist 電動巻き上げﾀｲﾌﾟ(接点制御)

MODEL NO.: SE-RC100AF