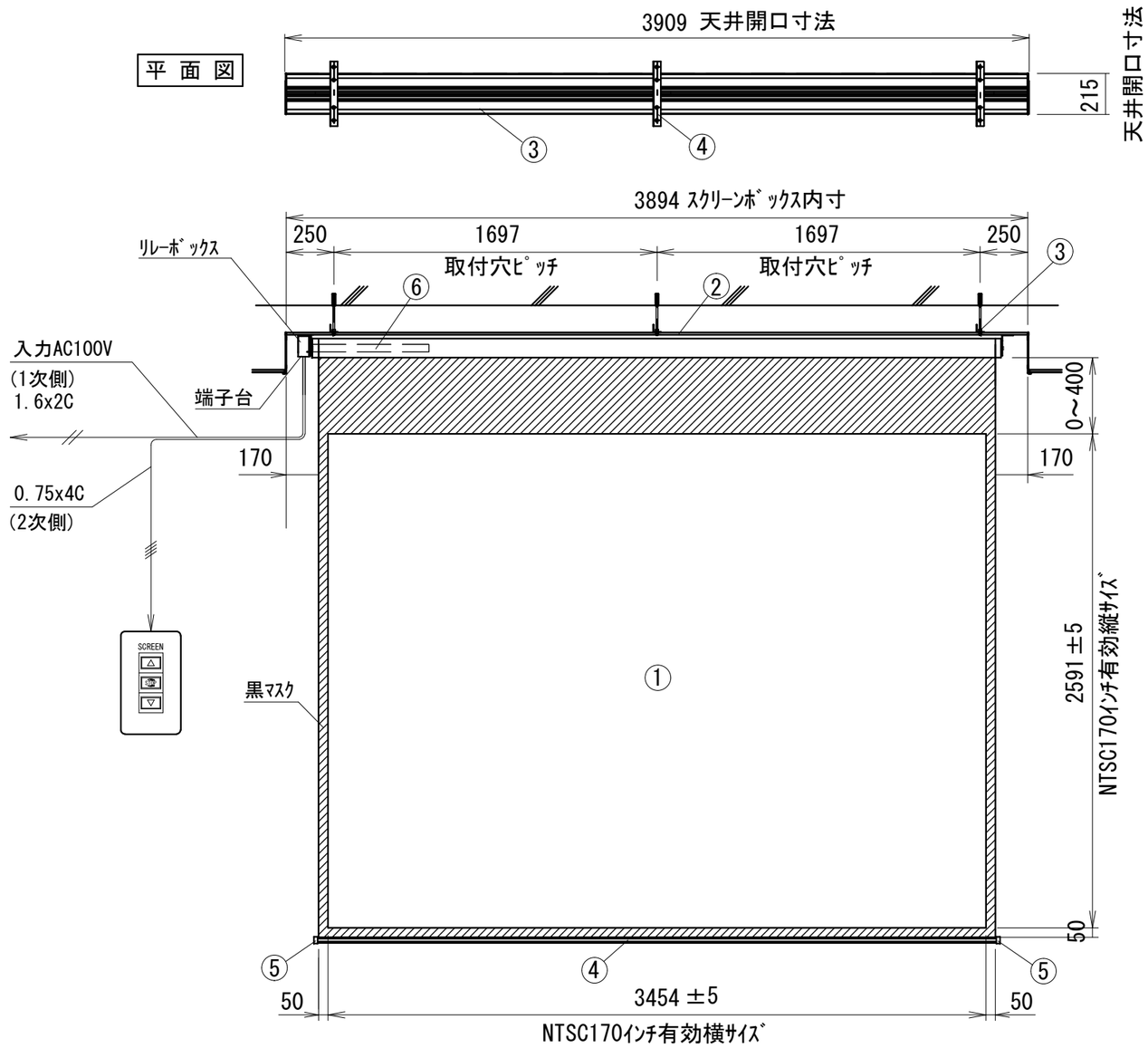


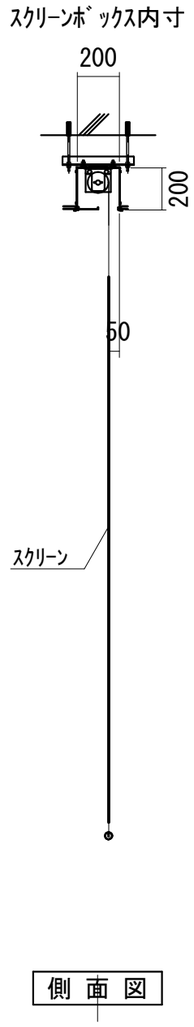


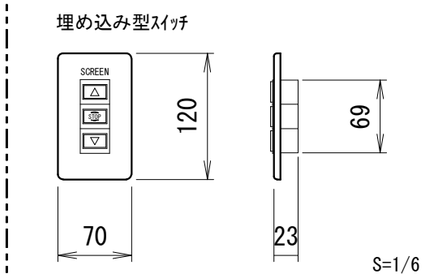


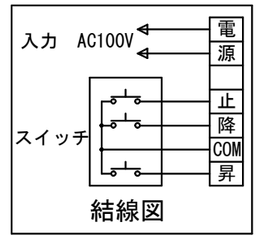


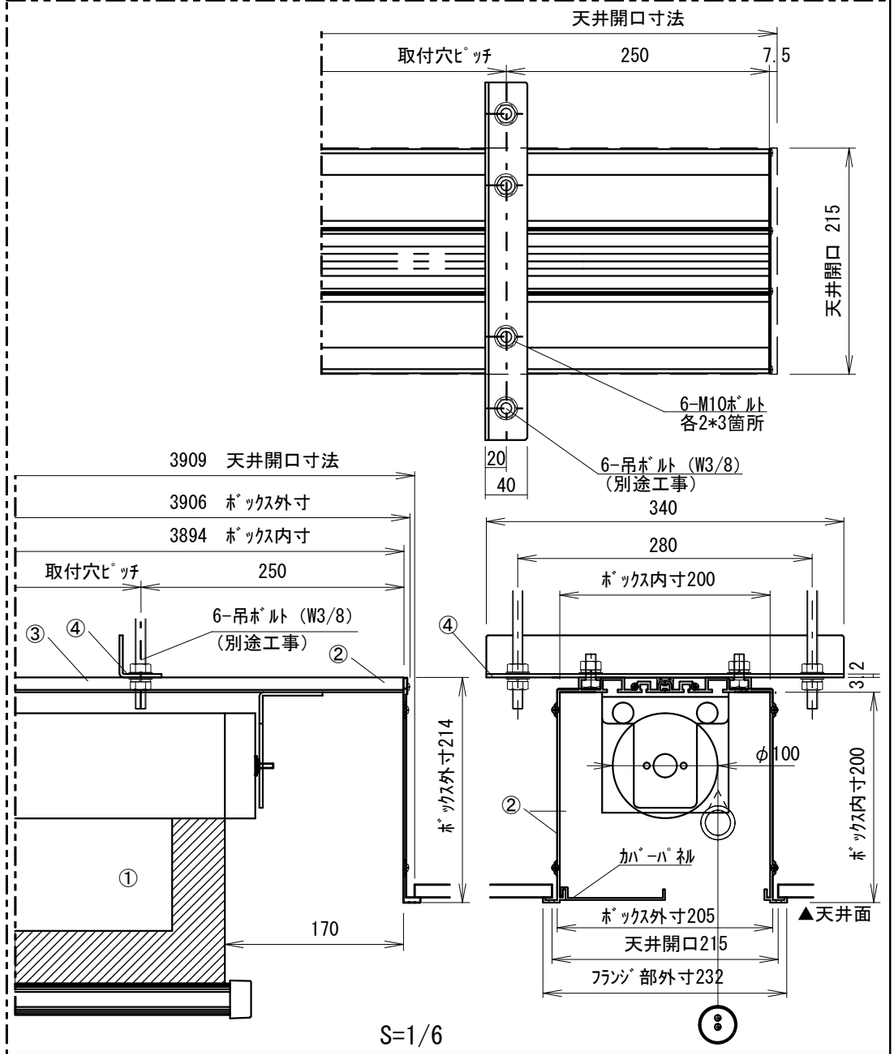


## 仕 様

- ■ 製品重量 55.5kg
- ■ 材質(ﾎﾞｯｸｽ部)ｱﾙﾐ製
- ■ 塗装色(ﾎﾞｯｸｽ部)ｱﾙﾏｲﾄB2ｸﾘｱｰ
- ■ 電源 AC100V 50/60Hz
- ■ 消費電力 100W
- ■ 制御 DC24V

## ｵﾌﾟｼｮﾝ

- ■ ﾜｲﾔﾚｽﾘﾓｺﾝ

## 付 属 品

- ■ 埋め込み型ｽｲｯﾁ × 1個
- ■ 取付金具 × 3式
- ■ 取付用ﾋﾞｽｾｯﾄ × 1式
- ■ 取扱説明書 × 1冊

## 別途工事

- ■ 電気配線、配管工事(1次･2次側共)、ｽｲｯﾁﾎﾞｯｸｽ
- ■ 天井開口、吊ボルト (W3/8) およびアンカーボルト施工

## 各 部 名 称

| | | |
|---|---|---|
| ① | ｽｸﾘｰﾝ | → ﾎﾜｲﾄﾏｯﾄｽｸﾘｰﾝ(W) TEA-WX |
| ② | ｱﾙﾐﾎﾞｯｸｽ | |
| ③ | 取付金具(ｽﾗｲﾄﾞ可能) | |
| ④ | ﾎﾞﾄﾑﾊﾞｰ (白) | |
| ⑤ | ﾎﾞﾄﾑｷｬｯﾌﾟ (白) | |
| ⑥ | ﾓｰﾀｰ | |

※上部ﾏｽｸ寸法は内部ﾘﾐｯﾄｽｲｯﾁにて調整可能(0～400)
※取付穴ピッチは推奨の位置です。任意で移動することができます。
※製品の仕様およびﾃﾞｻﾞｲﾝは改良等のため予告なく変更する場合があります。

KIKUCHI 株式会社 キクチ科学研究所

| | DATE | REVISION | SIGN |
|---|---|---|---|
| 6 | . | . | |
| 5 | . | . | |
| 4 | . | . | |
| 3 | . | . | |
| 2 | . | . | |
| 1 | . | . | |

| PLANNED BY | DRAWN BY | CHECKED BY | APPROVED BY | DRAWNING NO. |
|---|---|---|---|---|
| | TANAKA | | | TVJ08B |

| | | |
|---|---|---|
| UNIT | mm | SCALE 1/30 |
| ANGLE | 3rd | |
| TOLERANCE | | |
| DATE 2021.10.08 | | |
| TITLE 外観詳細図 | | |

MODEL NAME: 電動巻き上げｽｸﾘｰﾝ (ｱﾙﾐﾎﾞｯｸｽ式)

MODEL NO. TEA-170WZX