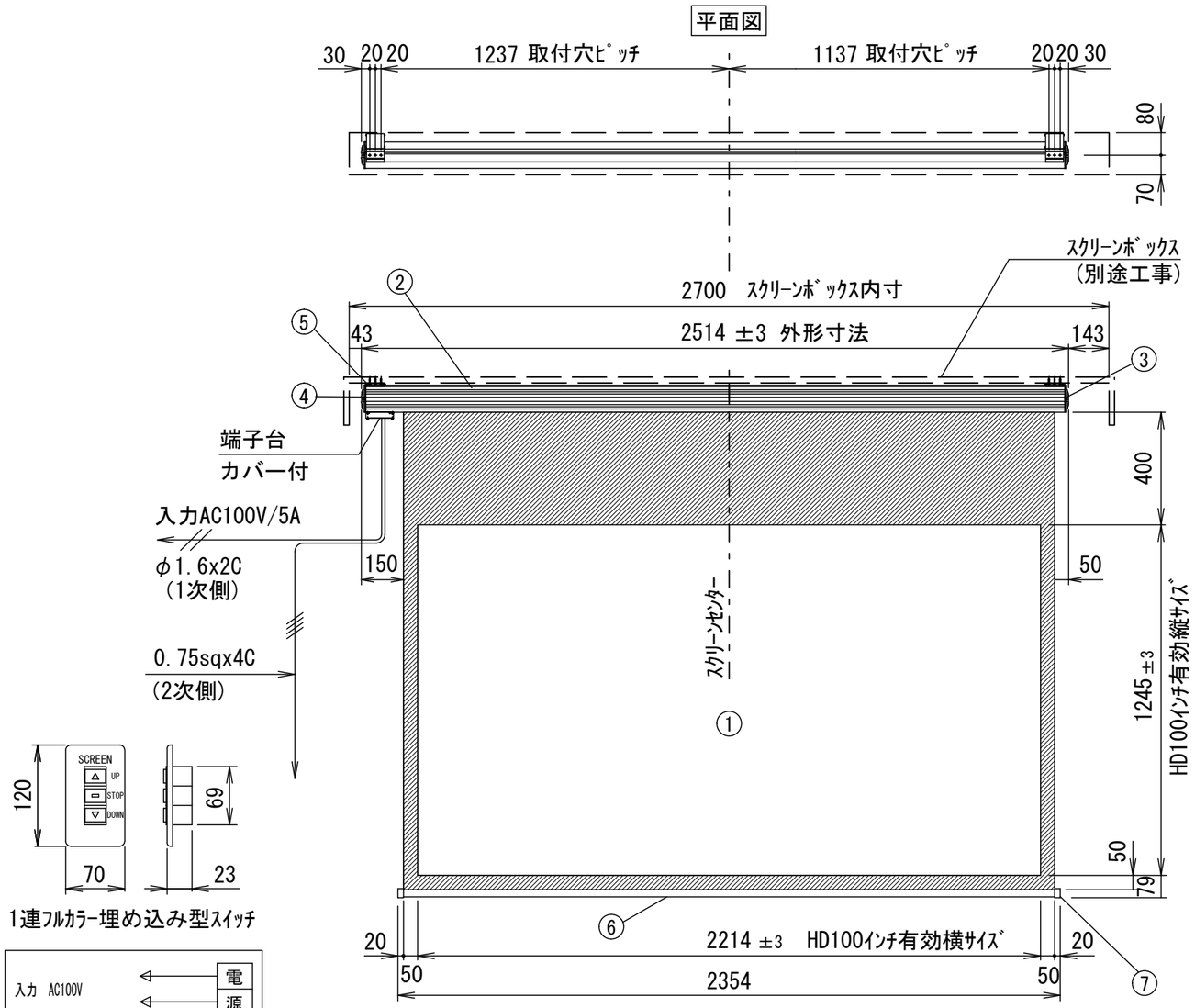

1連ﾌﾙｶﾗｰ埋め込み型ｽｲｯﾁ

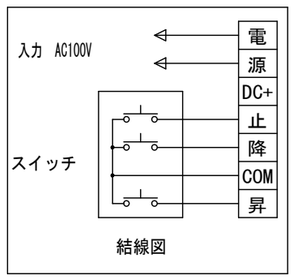

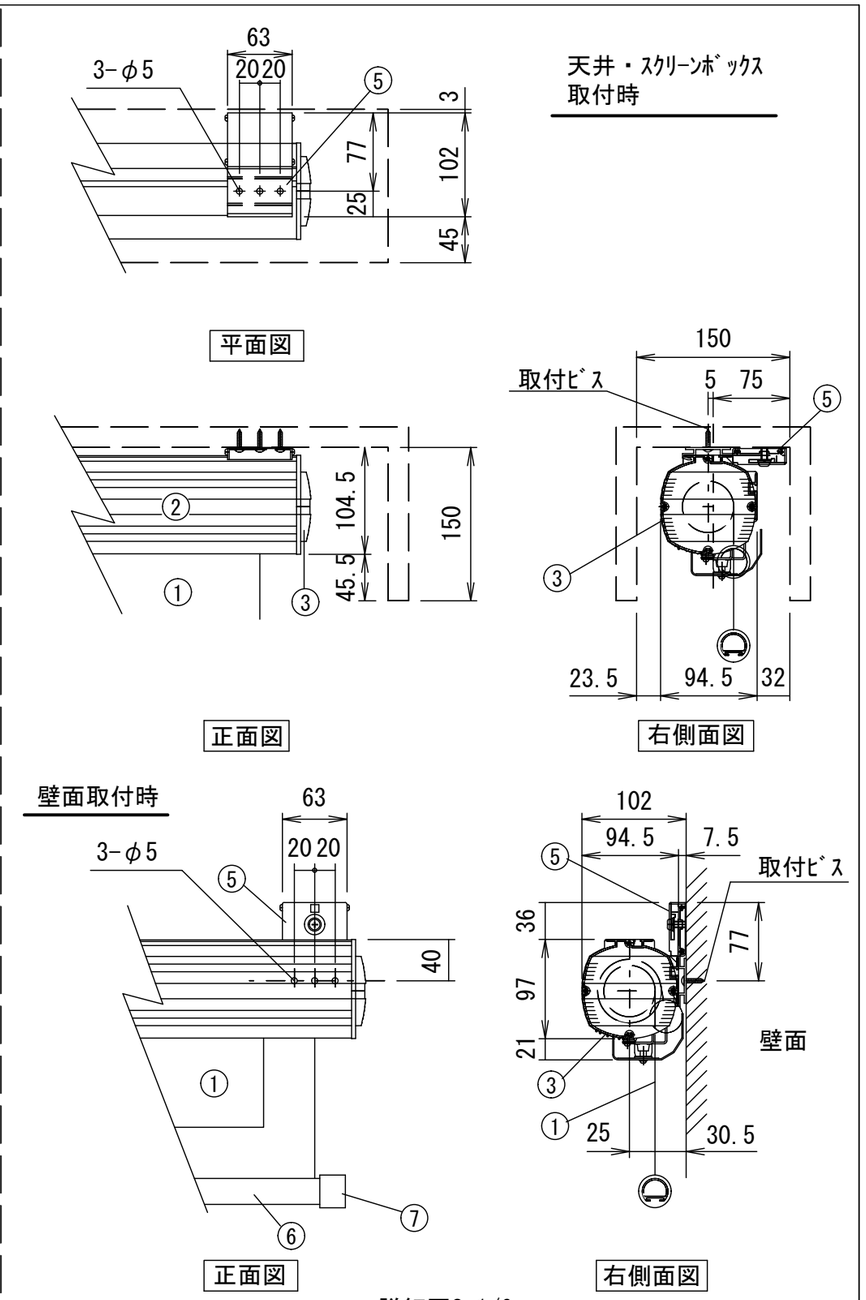

仕　様

- ■ 製品重量 14.8kg
- ■ 材質(ｹｰｽ部)ｱﾙﾐ製
- ■ 塗装色(ｹｰｽ部)ｼｬﾝﾊﾟﾝｺﾞｰﾙﾄﾞ
- ■ 電源 AC100V 50/60Hz
- ■ 消費電流/電力 1.05A/105VA
- ■ 制御 DC24V

付　属　品

- ■ 取付金具 × 2個
- ■ 取付用ﾋﾞｽｾｯﾄ × 1式
- ■ 1連ﾓﾀﾞﾝﾌﾟﾚｰﾄ × 1個
- ■ 取扱説明書 × 1冊

※製品の仕様及び、デザインは改善等のため予告なく変更する場合があります。

※取付穴ﾋﾟｯﾁは推奨の位置です。任意で移動することができます。

各　部　名　称

①	ｽｸﾘｰﾝ	→	ﾋﾞｰｽﾞｽｸﾘｰﾝ(G)	KGE-G
②	ﾌﾟﾛﾃｸﾀｰ		ﾎﾜｲﾄﾏｯﾄｽｸﾘｰﾝ(W)	KGE-W
③	ﾌﾟﾛﾃｸﾀｰ側板(右側)		150PROGｱﾄﾞﾊﾞﾝｽ(PG)	KGE-PG
④	ﾌﾟﾛﾃｸﾀｰ側板(左側)			
⑤	取付金具(ｽﾗｲﾄﾞ可能)			
⑥	ﾊｰﾄ ﾊﾟｲﾌﾟ			
⑦	ﾊｰﾄ ﾊﾟｲﾌﾟ ｷｬｯﾌﾟ			

	DATE	REVISION	SIGN
6			
5			
4			
3			
2			
1			

PLANNED BY	DRAWN BY	CHECKED BY	APPROVED BY	DRAWNING NO.
T.KIKUCHI	S.TSUBATA	Y.SHIMAMURA	H.TANAKA	SID16F

UNIT	mm	SCALE 1/20
ANGLE	3nd	
TOLERANCE		
DATE 2008.04.16		
TITLE 外観詳細図		
MODEL NAME 電動巻上型スクリーン		MODEL NO. KGE－100HD

KIKUCHI 株式会社　キクチ科学研究所