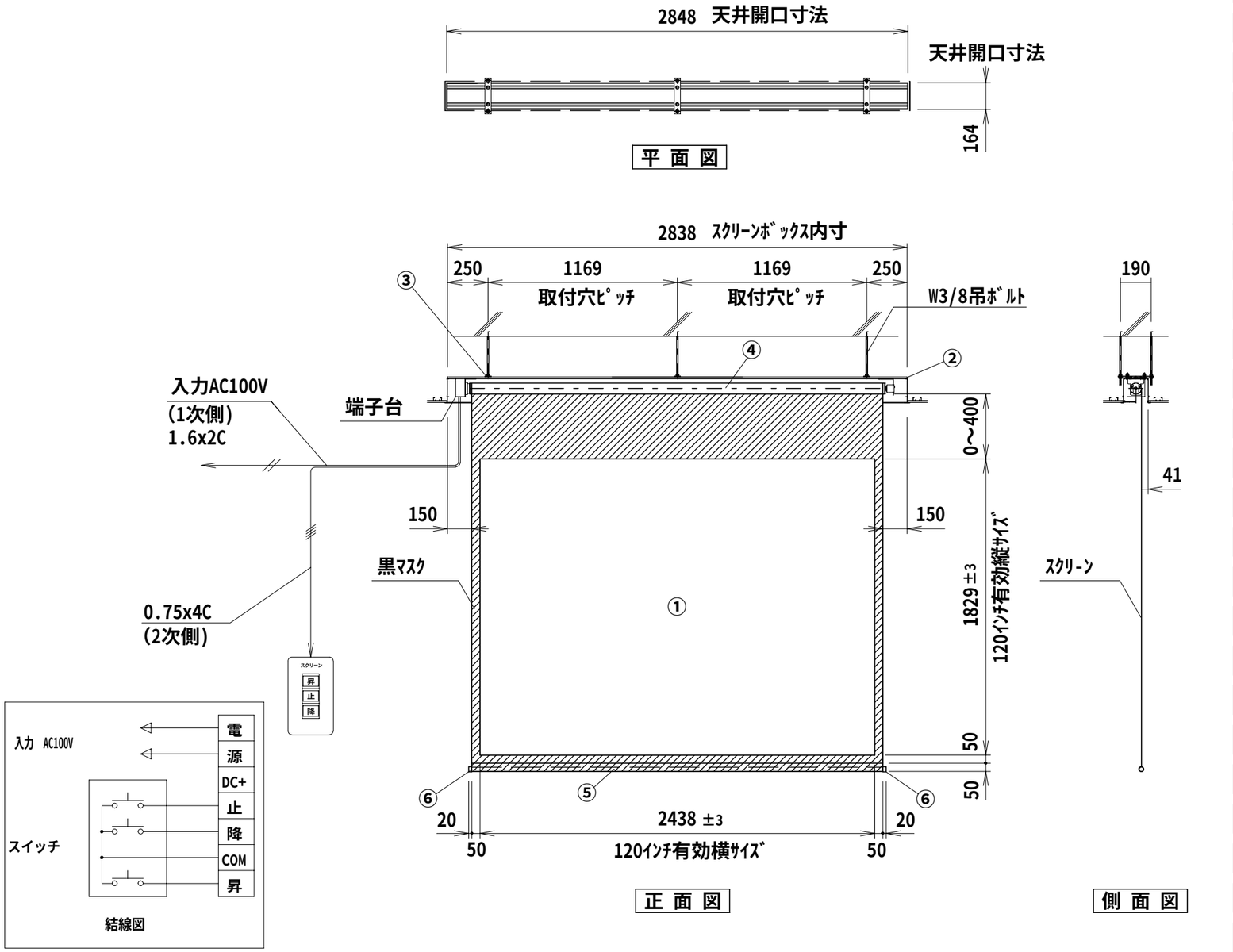

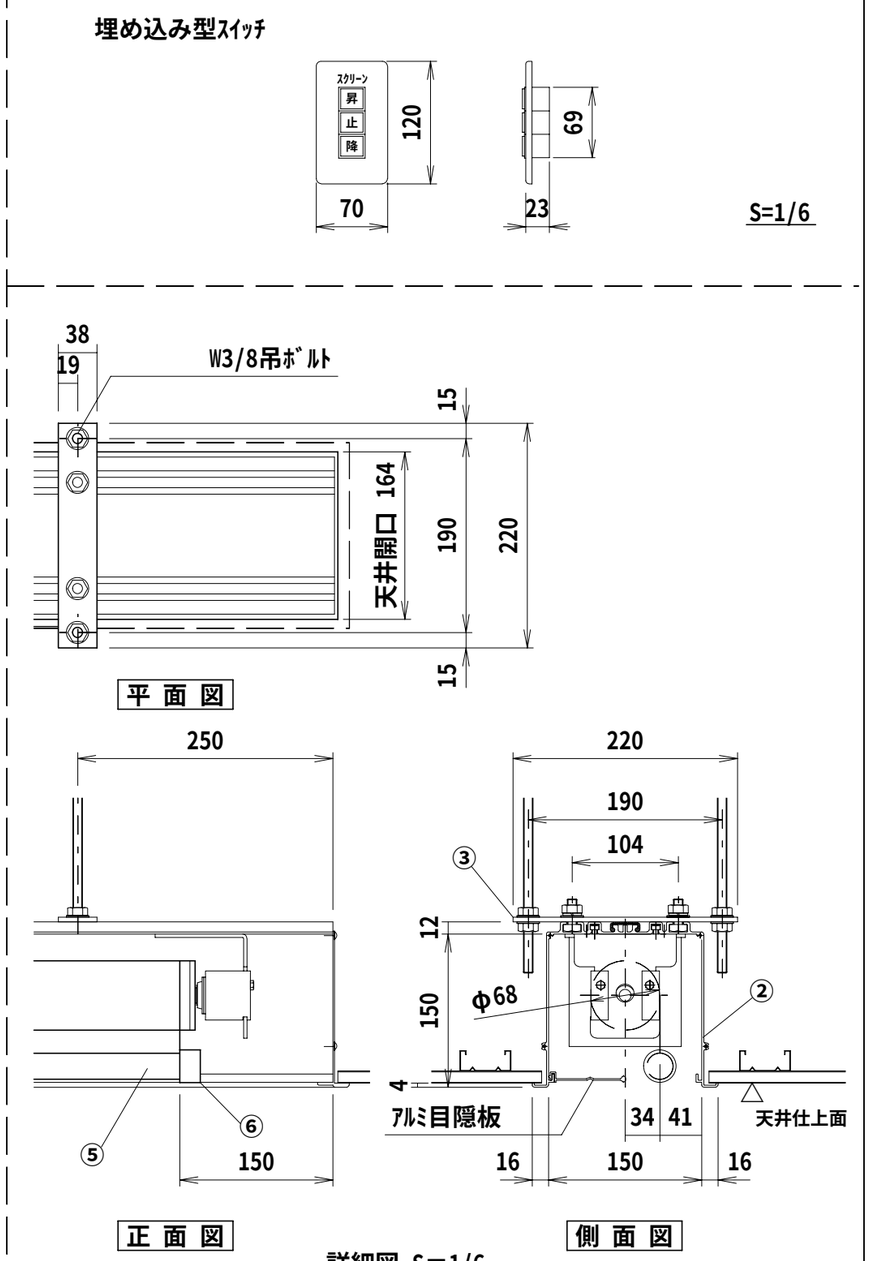

詳細図 S=1/6

仕 様

- ■ 製品重量 約32.0kg
- ■ 材質 ｱﾙﾐ製
- ■ 塗装色 ｱﾙﾏｲﾄB2ｸﾘｱｰ
- ■ 消費電流/電力 1.05A/105VA
- ■ 電源 AC100V 50/60Hz
- ■ 制御 DC24V

付 属 品

- ■ 埋め込み型ｽｲｯﾁ × 1個
- ■ 取付金具 × 3式
- ■ 取付用ﾋﾞｽｾｯﾄ × 1式
- ■ W3/8吊ﾎﾞﾙﾄ L=1000×6本
- ■ 取扱説明書 × 1冊

オプション

- ■ ﾜｲﾔﾚｽﾘﾓｺﾝ

各 部 名 称

①	ｽｸﾘｰﾝ
②	ｽｸﾘｰﾝﾎﾞｯｸｽ
③	取付金具(ｽﾗｲﾄﾞ可能)
④	ﾓｰﾀｰ
⑤	ﾊｰﾄ ﾊﾟｲﾌﾟ (φ25.4)
⑥	ﾊｰﾄ ﾊﾟｲﾌﾟ ｷｬｯﾌﾟ

ﾋﾞｰｽﾞｽｸﾘｰﾝ(G)	KEA-GX
ﾎﾜｲﾄﾏｯﾄｽｸﾘｰﾝ(W)	KEA-WX
150PROGｱﾄﾞﾊﾞﾝｽ(PG)	KEA-PGX

※上部ﾏｽｸ寸法は内部ﾘﾐｯﾄｽｲｯﾁにて調整可能(0～400)
※取付穴ﾋﾟｯﾁは推奨の位置です。任意で移動することができます。
※製品の仕様及び、デザインは改善等のため予告なく変更する場合があります。

KIKUCHI 株式会社 キクチ科学研究所

⑥	' . .			
⑤	' . .			
④	' . .			
③	' . .			
②	' . .			
①	' . .			
	DATE	REVISION		SIGN

PLANNED BY	DRAWN BY	CHECKED BY	APPROVED BY	DRAWNING NO.
T.KIKUCHI	K.SAKATA	Y.SHIMAMURA	H.TANAKA	SEK15D

UNIT	mm	SCALE 1/30
ANGLE	3rd	
TOLERANCE		
DATE	NOVEMBER 15,2004	
TITLE	外観詳細図	
MODEL NAME	電動巻上型ｽｸﾘｰﾝ(ｱﾙﾐﾎﾞｯｸｽ仕様)	MODEL NO. KEA－120X