各 部 名 称　材 質 ／ 規 格

①	ｽｸﾘｰﾝ生地	ﾎﾜｲﾄﾏｯﾄｱﾄﾞﾊﾞﾝｽ(WA)
		150PROGｱﾄﾞﾊﾞﾝｽ(PG)
		ﾒﾀﾙｼﾙﾊﾞｰ(MS)
②	黒ｶｯﾄﾏｽｸ	黒色ﾊｲﾐﾛﾝｼｰﾄ
③	合板(ｺﾝﾊﾟﾈ)	t 12
④	ｱﾙﾐ 角ﾊﾟｲﾌﾟ	Al 30×30×2.5
⑤	ｺｰﾅｰ補強板	SPCC t2.0 黒塗装
⑥	補強角ﾊﾟｲﾌﾟ	STKM □ 40×20×1.6 黒塗装

スクリーン規格

ｽｸﾘｰﾝ 有効寸法	2435(W)×1370(H)		
ﾊﾟﾈﾙ外寸	2535(W)×1470(H)		
ﾏｽｸ幅	50		
重量（Ｋｇ）	WA	PG	MS
	約16.2	約16.5	約17.1

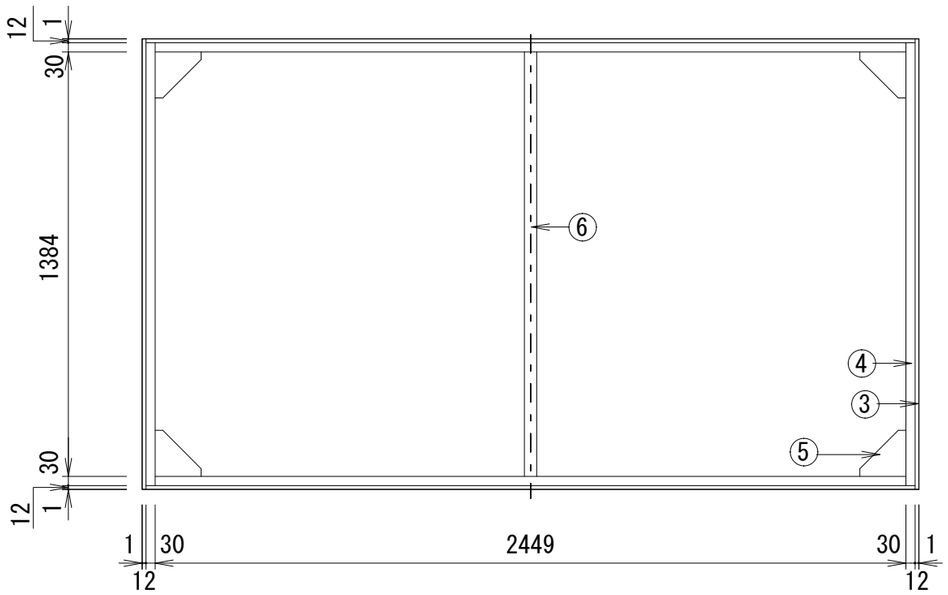

背 面 図

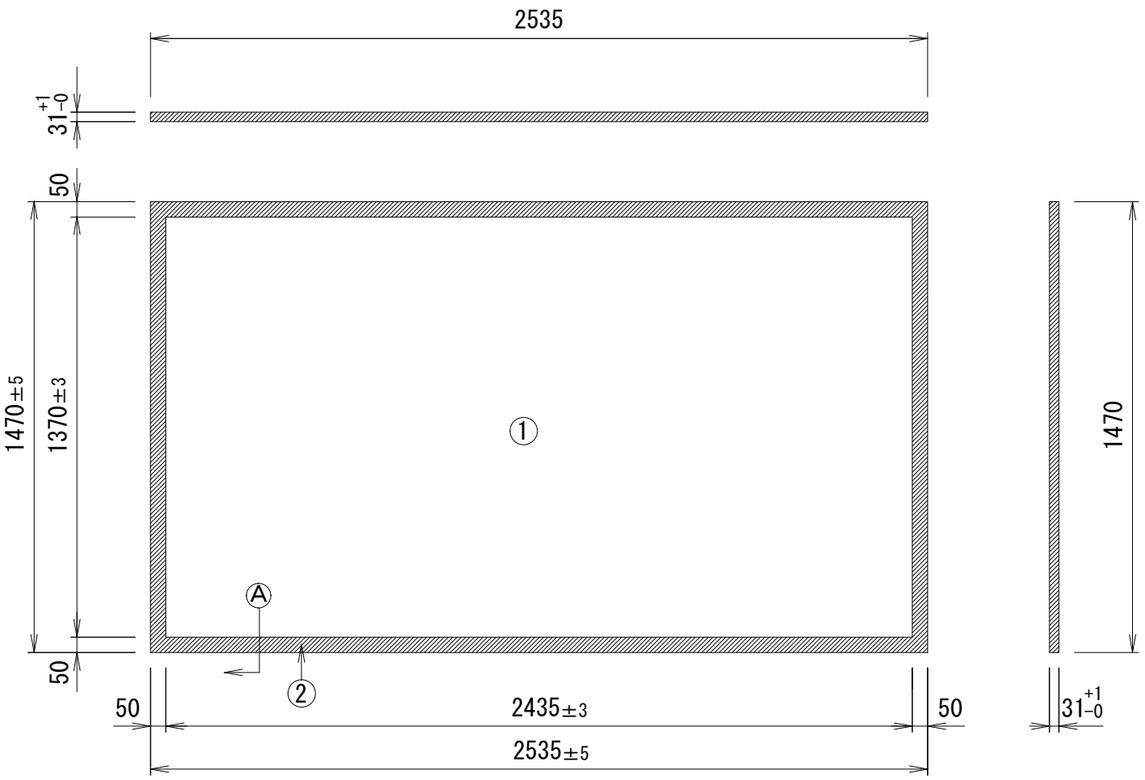

正 面 図　　側 面 図

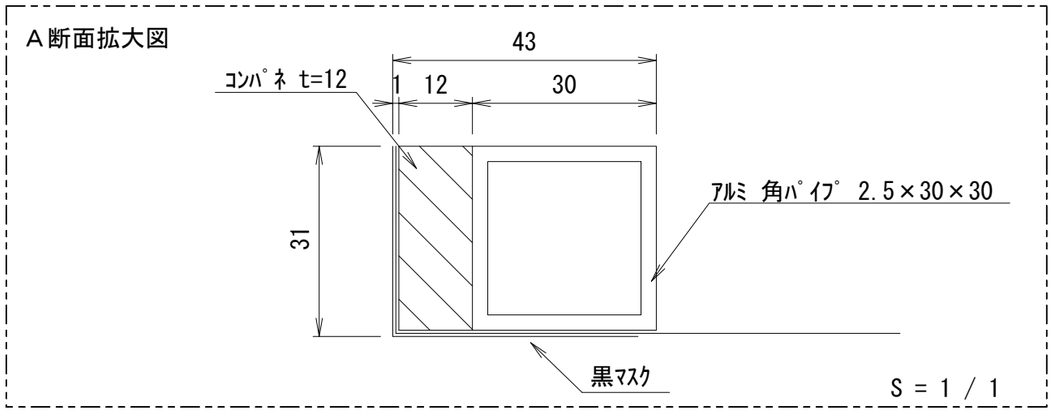

6					UNIT mm	SCALE 1/20
5					ANGLE 3nd	
4					TOLERANCE	
3					DATE 2008. 12. 3	
2						
1	08. 12. 1	図面切換		田中	TITLE	
	DATE	REVISION		SIGN		
PLANNED BY T.KIKUCHI	DRAWN BY S.TSUBATA	CHECKED BY K.NIHEI	APPROVED BY H.TANAKA	DRAWNING NO. SIL03B	外観詳細図	
MODEL NAME パネル型スクリーン					MODEL NO. PA-110HD	

KIKUCHI 株式会社　キクチ科学研究所