各 部 名 称　材 質 ／ 規 格

①	ｽｸﾘｰﾝ生地	ﾎﾜｲﾄﾏｯﾄｱﾄﾞﾊﾞﾝｽ(WA)
		150PROGｱﾄﾞﾊﾞﾝｽ(PG)
		ﾒﾀﾙｼﾙﾊﾞｰ(MS)
②	黒ｶｯﾄﾏｽｸ	黒色ﾊｲﾐﾛﾝｼｰﾄ
③	合板(ｺﾝﾊﾟﾈ)	t 12
④	ｱﾙﾐ 角ﾊﾟｲﾌﾟ	Al 30×30×2.5
⑤	ｺｰﾅｰ補強板	SPCC t2.0 黒塗装
⑥	補強角ﾊﾟｲﾌﾟ	STKM □ 40×20×1.6 黒塗装

スクリーン規格

ｽｸﾘｰﾝ 有効寸法	1771(W)×996(H)		
ﾊﾟﾈﾙ外寸	1871(W)×1096(H)		
ﾏｽｸ幅	50		
重量 (kg)	WA	PG	MS
	約11.3	約11.5	約11.8

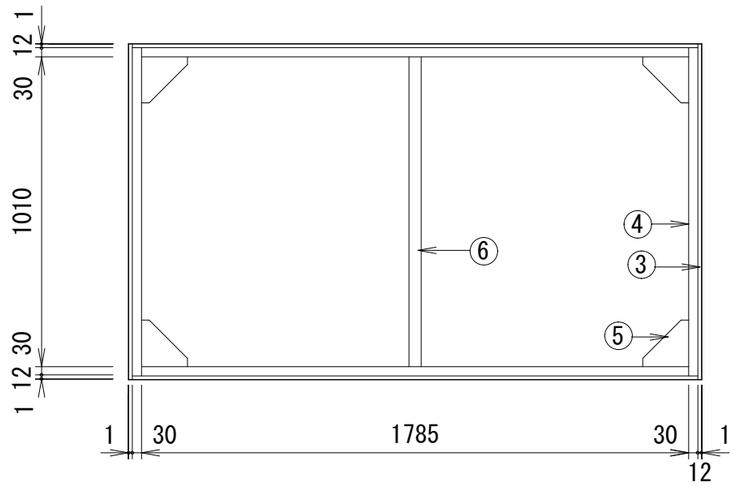

背面図

平面図

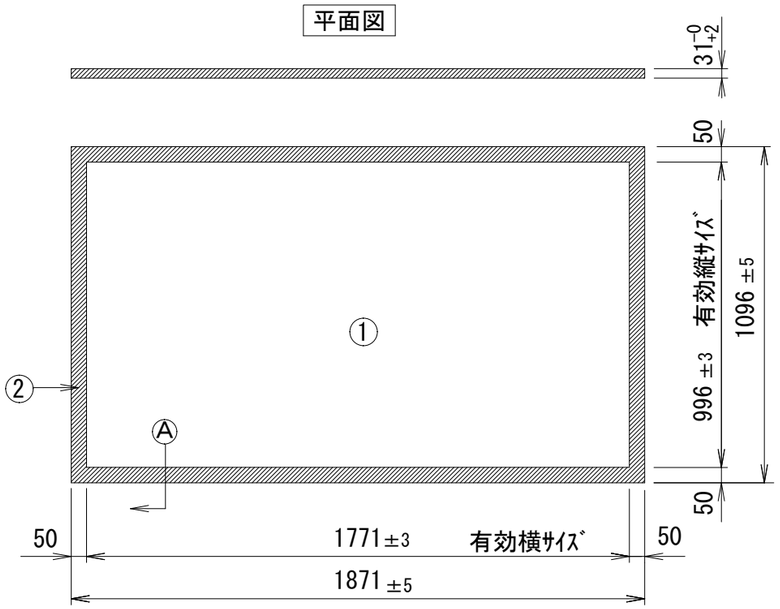

正面図

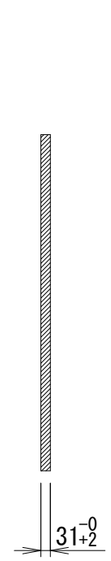

側面図

Ａ断面拡大図

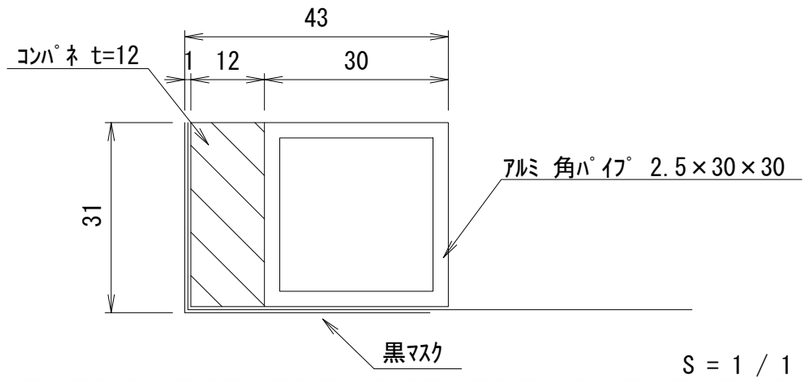

S = 1 / 1

6				UNIT	mm
5				ANGLE	3nd
4				TOLERANCE	
3				DATE	2008. 12. 1
2					
1	08 12 1	図面切換	田中	TITLE	外観詳細図
	DATE	REVISION	SIGN		

SCALE 1/20

PLANNED BY	DRAWN BY	CHECKED BY	APPROVED BY	DRAWNING NO.
T.KIKUCHI	S.TSUBATA	K.NIHEI	H.TANAKA	SIL011

MODEL NAME パネル型スクリーン

MODEL NO. PA-80HD

KIKUCHI 株式会社　キクチ科学研究所