上面図

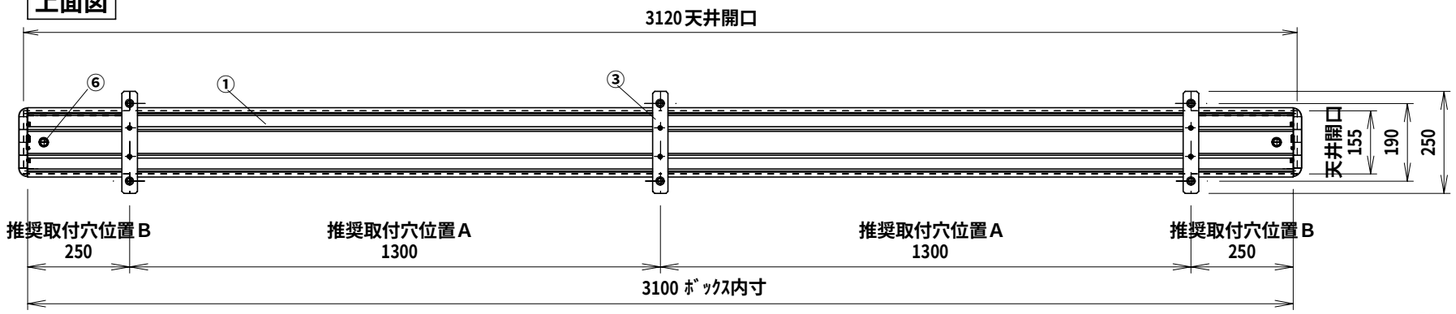

正面図

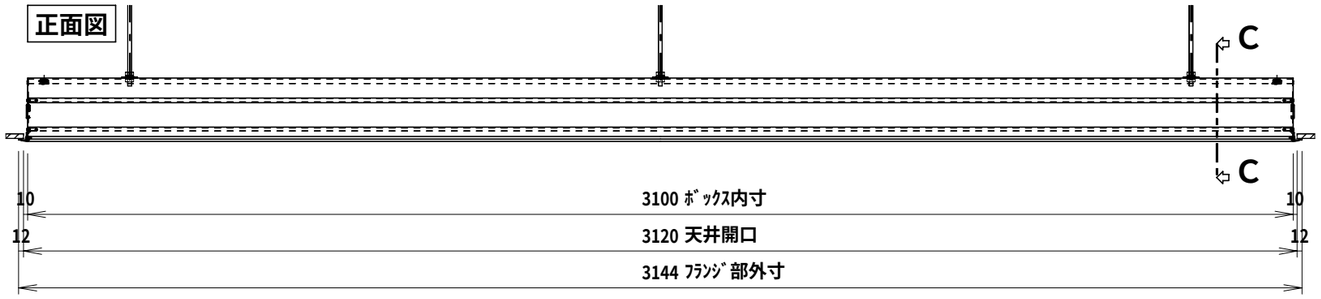

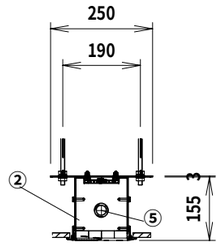

側面図

下面図

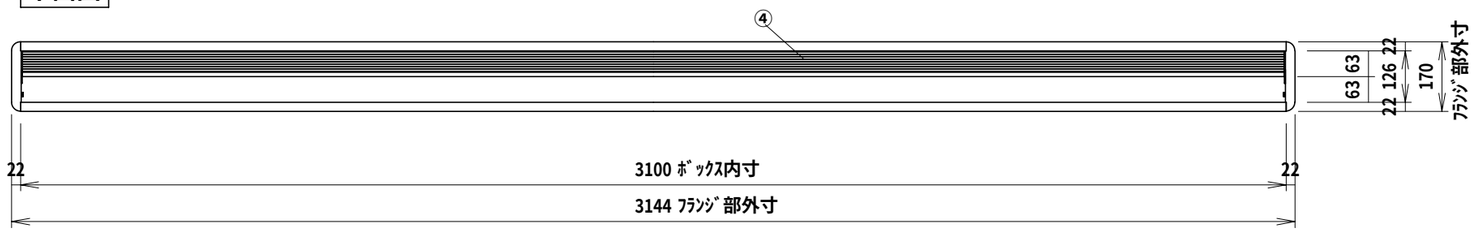

S=1/4

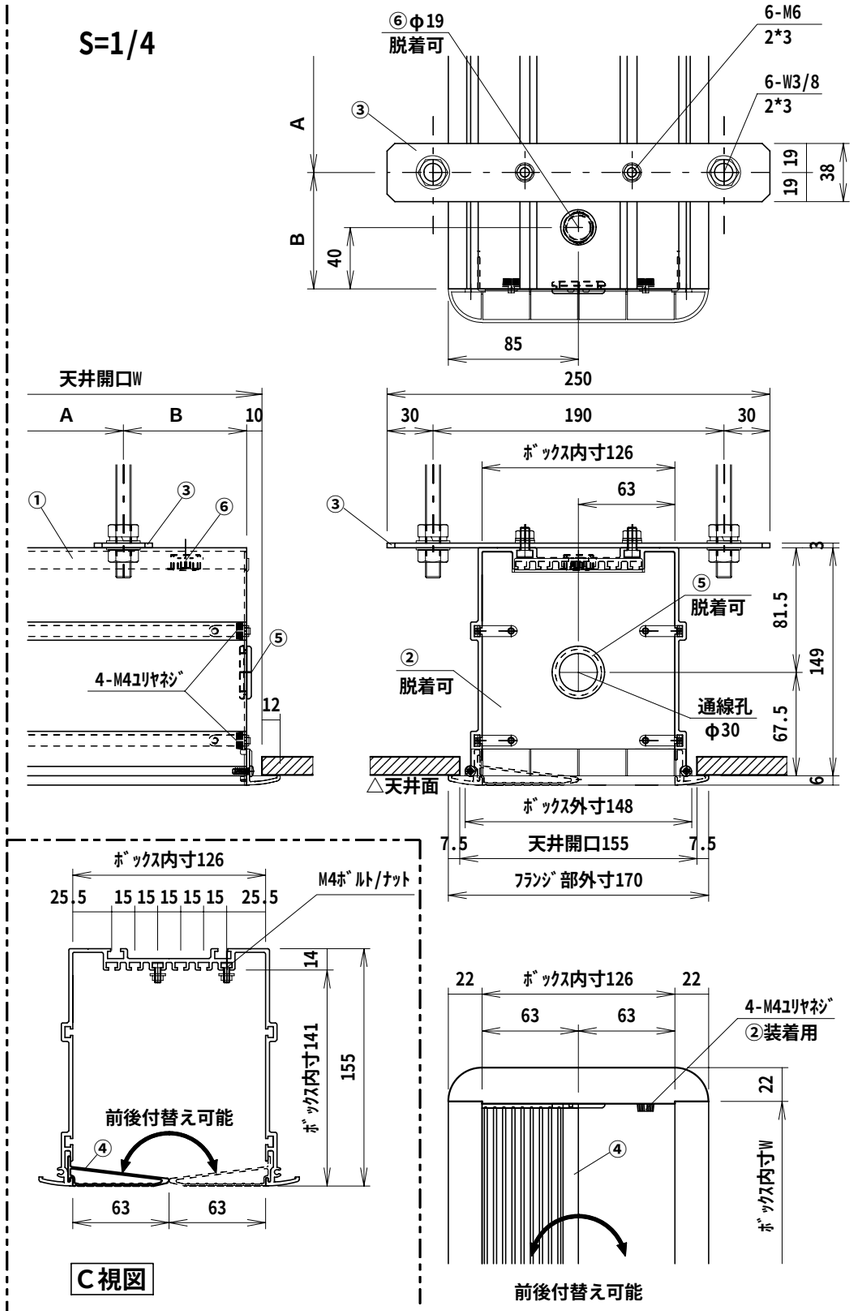

C視図

仕　様

- ■ 製品重量 約15.2kg
- ■ 材質 ｱﾙﾐ製
- ■ 表面処理 ｱﾙﾏｲﾄ

付　属　品

- ■ 吊金具 × 3式
- ■ 組立用ﾋﾞｽ × 1式
- ■ M4ﾅｯﾄﾄﾞﾗｲﾊﾞｰ × 1本
- ■ 取扱説明書 × 1冊

各　部　名　称

①	ｱﾙﾐﾎﾞｯｸｽ本体
②	ｱﾙﾐｻｲﾄﾞﾊﾟﾈﾙ
③	吊金具 FB-38 x 250 x t3.0
④	ｱﾙﾐｶﾊﾞｰﾊﾟﾈﾙ
⑤	ｺﾞﾑｷｬｯﾌﾟ(通線孔用)
⑥	ﾌﾟﾗｽﾁｯｸｷｬｯﾌﾟ(天吊全ﾈｼﾞ用)

※取付穴芯は推奨の位置です。任意で移動することができます。
※製品の仕様およびﾃﾞｻﾞｲﾝは改良等のため予告なく変更する場合があります。

KIKUCHI 株式会社　キクチ科学研究所

⚠6	’ . .		
⚠5	’ . .		
⚠4	’ . .		
⚠3	’ . .		
⚠2	’ . .		
⚠1	’ . .		
	DATE	REVISION	SIGN

PLANNED BY	DRAWN BY	CHECKED BY	APPROVED BY	DRAWNING NO.
	SHIROSAKI			AJD20H

UNIT	mm	SCALE 1/15
ANGLE	3nd	
TOLERANCE		
DATE	APR 20,2009	
TITLE	外観詳細図	
MODEL NAME	天井埋込みｽｸﾘｰﾝﾎﾞｯｸｽ	MODEL NO. SCB-1331