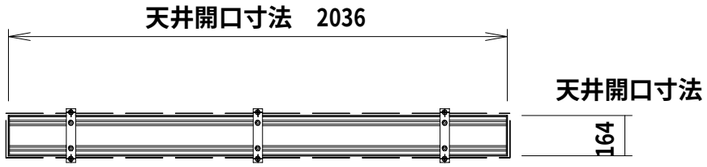

平 面 図

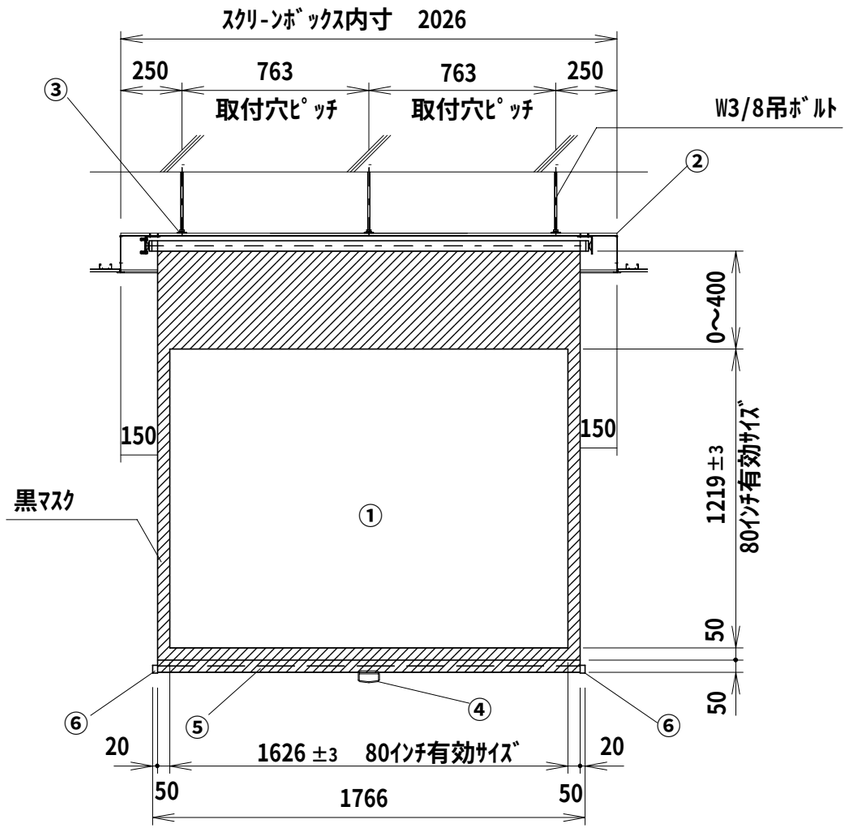

正 面 図

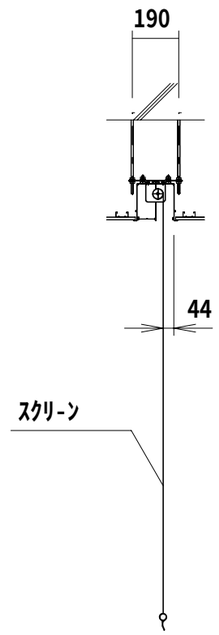

側 面 図

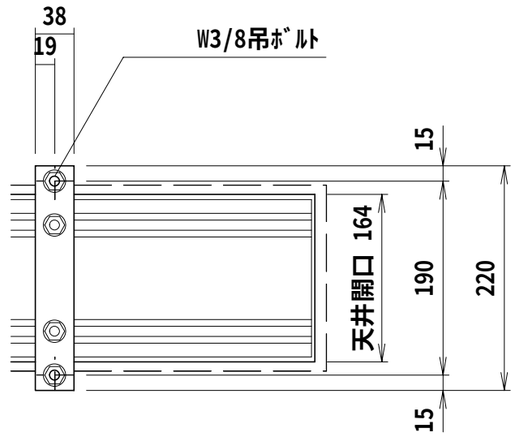

平 面 図

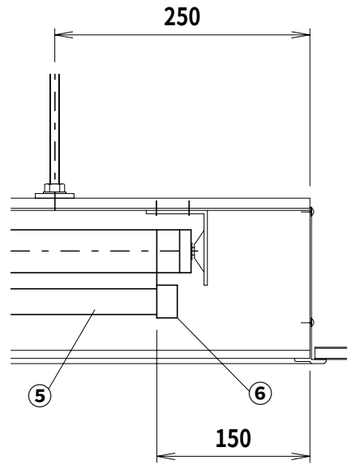

正 面 図

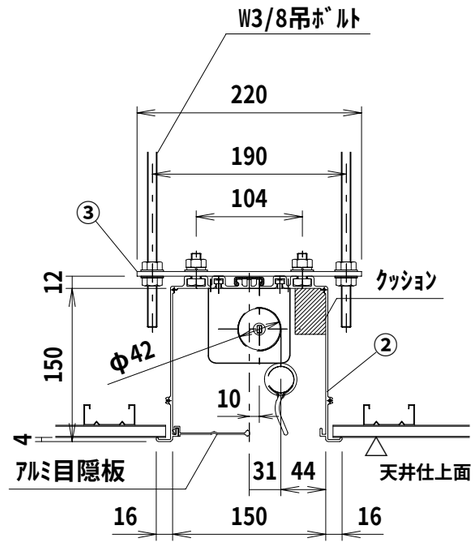

側 面 図

詳細図 S＝1/6

仕　様

- ■ 製品重量 約15.5kg
- ■ 材質　ｱﾙﾐ製
- ■ 塗装色　ｱﾙﾏｲﾄB2ｸﾘｱｰ
- ■ ｽﾋﾟｰﾄﾞｺﾝﾄﾛｰﾗｰ、ﾛｰﾀﾘｰｽﾄｯﾌﾟ機構装備

付　属　品

- ■ 取付金具　× 3式
- ■ 取付用ﾋﾞｽｾｯﾄ　× １式
- ■ W3/8吊ﾎﾞﾙﾄ　L＝1000×6本
- ■ 引下げ棒(1500㎜)　× １式
- ■ 取扱説明書 × 1冊

各　部　名　称

①	ｽｸﾘｰﾝ	ﾋﾞｰｽﾞｽｸﾘｰﾝ(G)	KSL-GX
②	ｽｸﾘｰﾝﾎﾞｯｸｽ	ﾎﾜｲﾄﾏｯﾄｽｸﾘｰﾝ(W)	KSL-WX
③	取付金具(ｽﾗｲﾄﾞ可能)	150PROGｱﾄﾞﾊﾞﾝｽ(PG)	KSL-PGX
④	引下金具		
⑤	ﾊｰﾄ ﾊﾟｲﾌﾟ (φ25.4)		
⑥	ﾊｰﾄ ﾊﾟｲﾌﾟ ｷｬｯﾌﾟ		

※取付穴ﾋﾟｯﾁは推奨の位置です。任意で移動することができます。
※製品の仕様及び、デザインは改善等のため予告なく変更する場合があります。

KIKUCHI　株式会社　キクチ科学研究所

⑥	’ . .		
⑤	’ . .		
④	’ . .		
③	’ . .		
②	’ . .		
①	’ . .		
	DATE	REVISION	SIGN

PLANNED BY	DRAWN BY	CHECKED BY	APPROVED BY	DRAWNING NO.
T.KIKUCHI	K.SAKATA	Y.SHIMAMURA	H.TANAKA	KFH09D

MODEL NAME
ｽﾌﾟﾘﾝｸﾞ巻上ｽｸﾘｰﾝ(ｱﾙﾐﾎﾞｯｸｽ仕様)

UNIT	mm	SCALE 1/25
ANGLE	3rd	
TOLERANCE		
DATE	AUG 9,2005	
TITLE	外観詳細図	
MODEL NO.	KSL－80X	