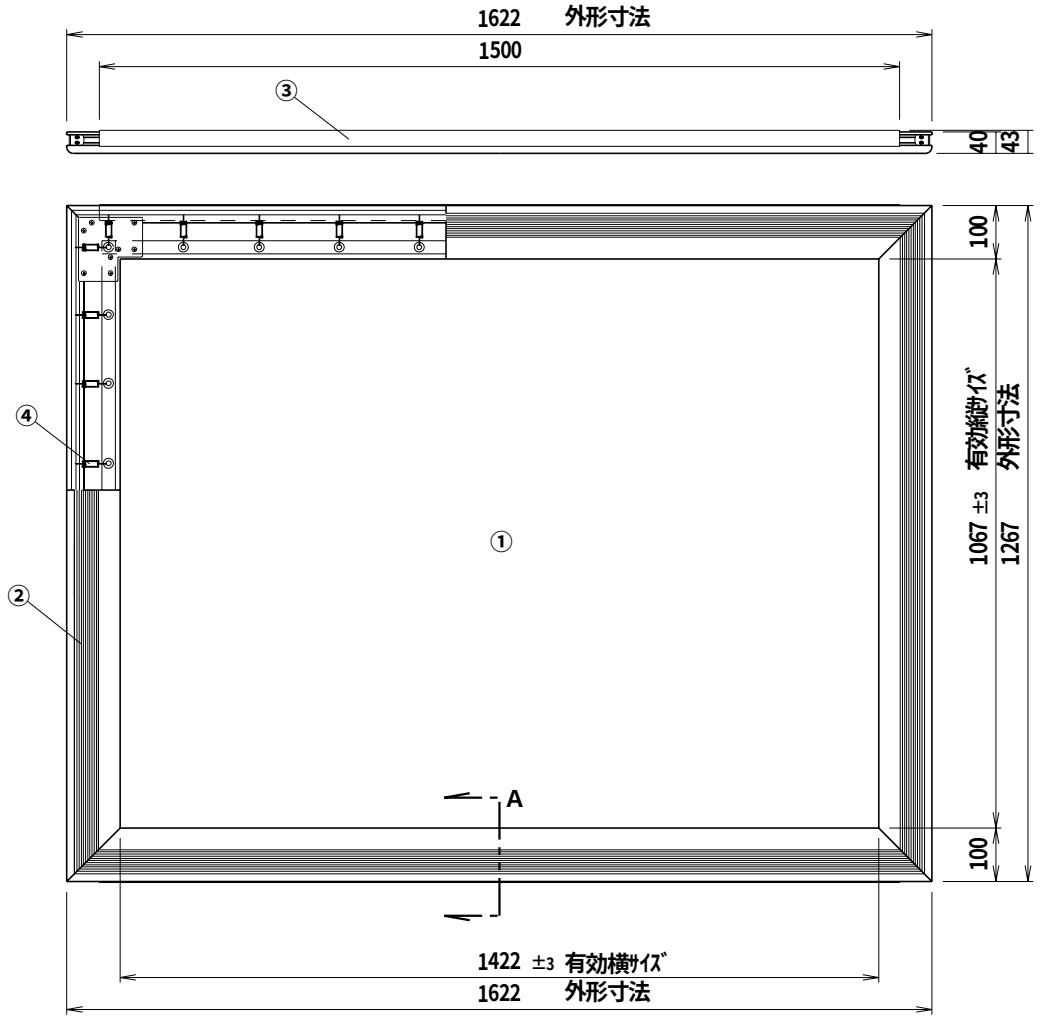

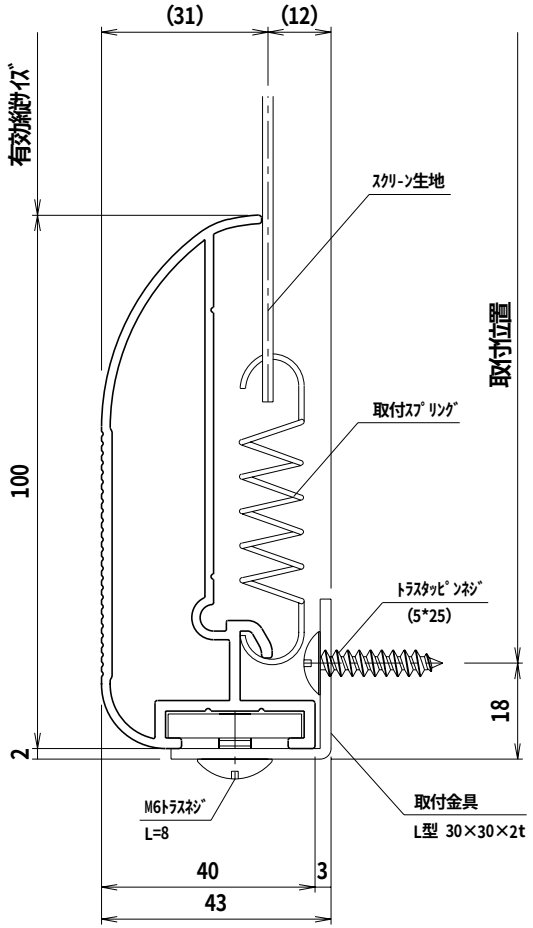

A 断面図　S＝1／1

仕　様

- ■ 製品重量 約8.4kg
- ■ 材質　ｱﾙﾐ製
- ■ 塗装色　黒色(粉体塗装)

付　属　品

- ■ ｽｸﾘｰﾝﾌﾚｰﾑ　× 1式
- ■ 組立金具　× 1式
- ■ 組立工具　× 1式
- ■ 取付金具　× 1式
- ■ 取扱説明書　× 1冊

各　部　名　称

①	ｽｸﾘｰﾝ	ホワイトマット(W)	TFM-W
②	ｽｸﾘｰﾝﾌﾚｰﾑ(ﾏｽｸ)	ﾋﾞｰｽﾞｽｸﾘｰﾝ(G)	TFM-G
③	取付金具	150PROGｱﾄﾞﾊﾞﾝｽ(PG)	TFM-PG
④	取付ｽﾌﾟﾘﾝｸﾞ		

※製品の仕様及び、デザインは改善等のため予告なく変更する場合があります。

6	'	•	•		UNIT mm	SCALE 1/10
5	'	•	•		ANGLE 3rd	
4	'	•	•		TOLERANCE	
3	'	•	•		DATE FEB 27,2009	
2	'	•	•			
1	'	•	•			
	DATE		REVISION	SIGN	TITLE 外観詳細図	

PLANNED BY	DRAWN BY	CHECKED BY	APPROVED BY	DRAWNING NO.
				AJB27A

MODEL NAME: ﾌﾚｰﾑﾏｽｸ一体型ｽｸﾘｰﾝ

MODEL NO.: TFM-70

KIKUCHI 株式会社　キクチ科学研究所