平面図

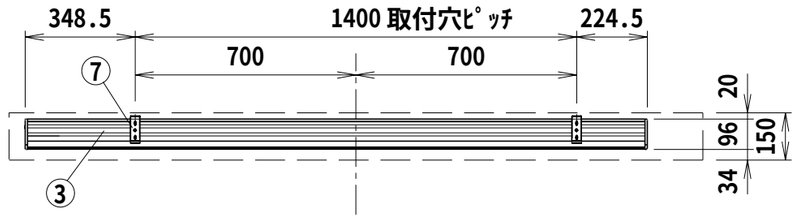

⑦ ｾｯﾃｨﾝｸﾞﾌﾞﾗｹｯﾄ拡大図 S=1/6

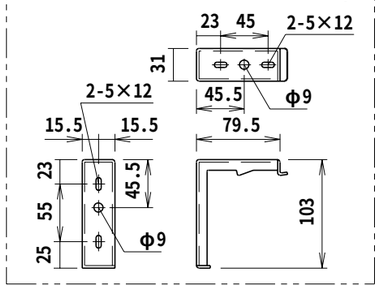

埋め込み型ｽｲｯﾁ

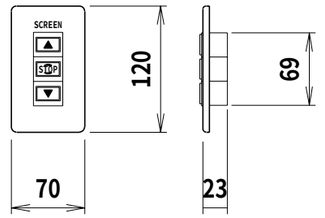

S=1/6

結線ｲﾒｰｼﾞ図

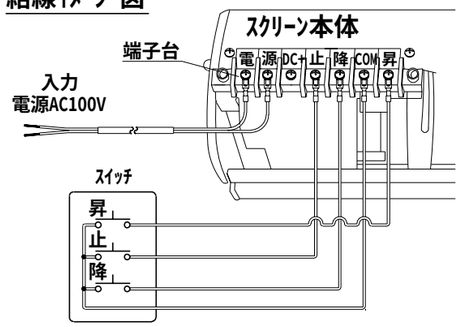

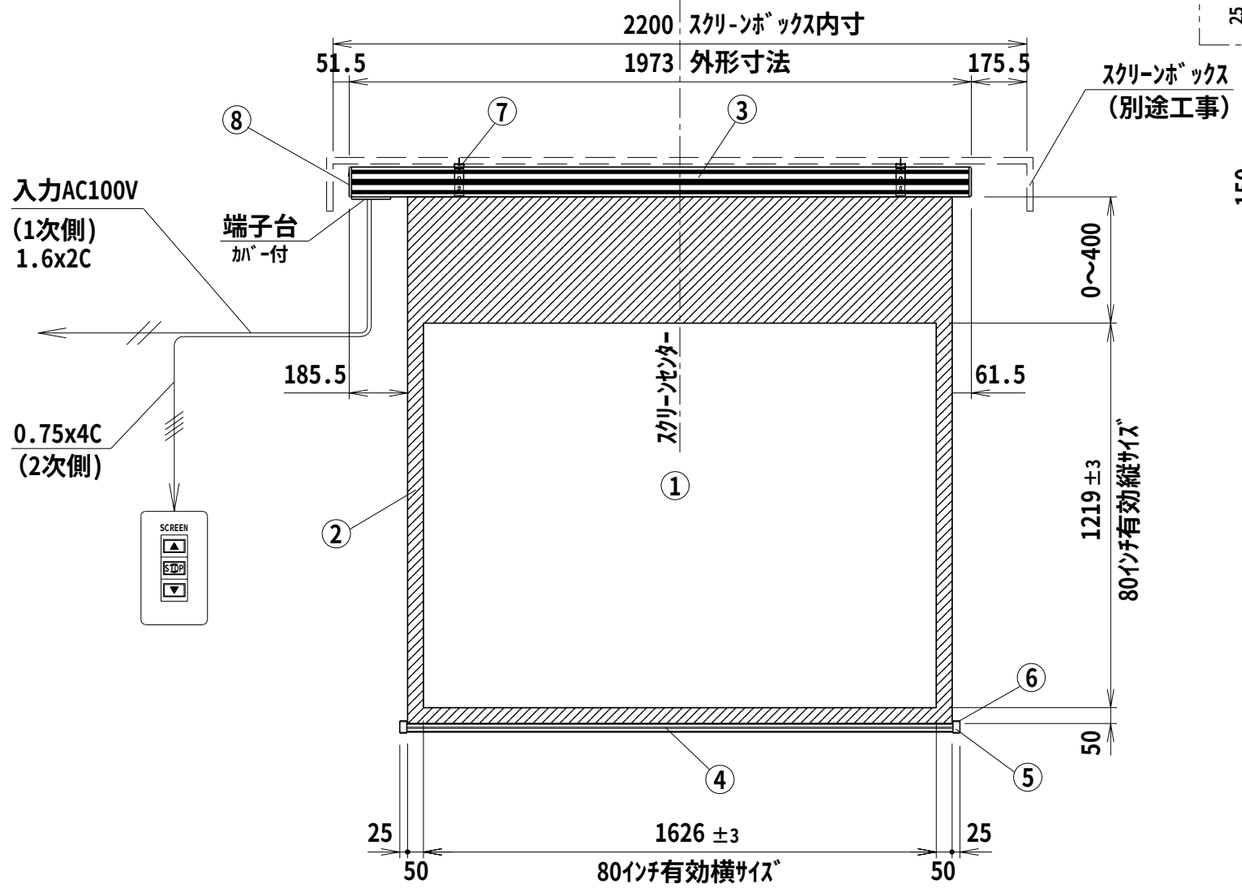

正 面 図

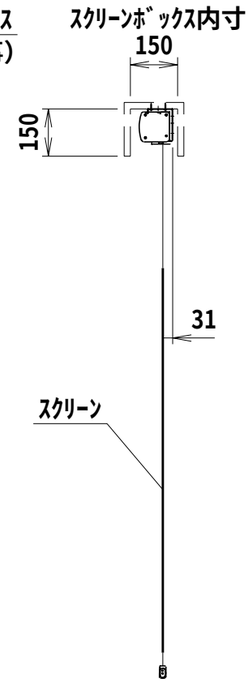

側 面 図

天井取付時

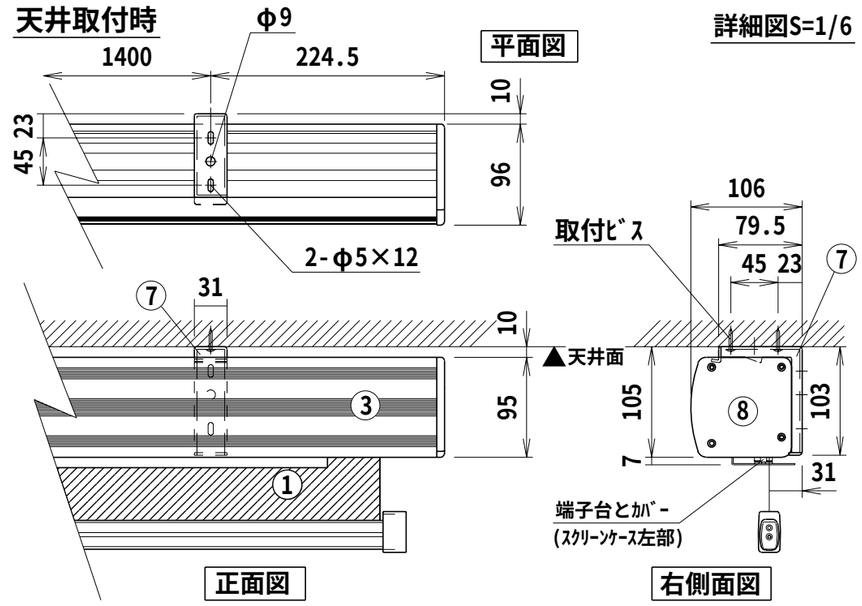

壁面取付時

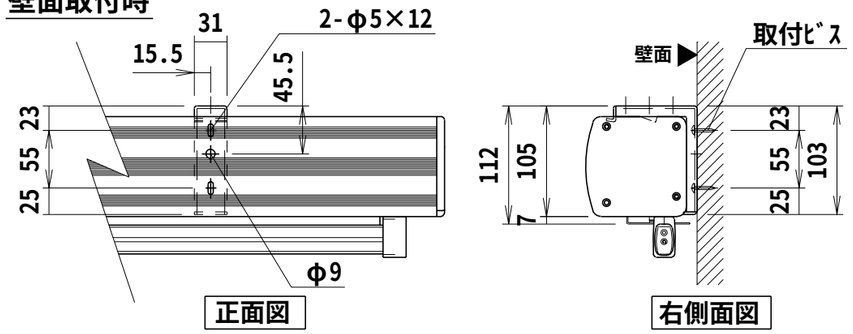

仕 様

- ■ 製品重量 9.9kg
- ■ 材質(ｹｰｽ部)ｱﾙﾐ製
- ■ 塗装色(ｹｰｽ部)ﾎﾜｲﾄ塗装
- ■ 電源 AC100V 50/60Hz
- ■ 消費電流／電力 1.05A/105VA
- ■ 制御 DC24V

付 属 品

- ■ 埋め込み型ｽｲｯﾁ × 1個
- ■ ｾｯﾃｨﾝｸﾞﾌﾞﾗｹｯﾄ × 2式
- ■ 取付用ﾋﾞｽｾｯﾄ × 1式
- ■ 取扱説明書 × 1冊

ｵﾌﾟｼｮﾝ

- ■ ｽｸﾘｰﾝﾎﾞｯｸｽ
- ■ ﾜｲﾔﾚｽﾘﾓｺﾝ
- ■ ﾌﾛｰﾃｨﾝｸﾞﾏｳﾝﾄﾌﾞﾗｹｯﾄ

別途工事

- ■ 電気配線、配管工事(1次･2次側共)、ｽｲｯﾁﾎﾞｯｸｽ･ｽｸﾘｰﾝﾎﾞｯｸｽ

各 部 名 称

①	ｽｸﾘｰﾝ	ホワイトマットｽｸﾘｰﾝ(W)	TGE-W
②	ﾏｽｸ	ﾋﾞｰｽﾞｽｸﾘｰﾝ(G)	TGE-G
③	ｹｰｽ	150PROGｱﾄﾞﾊﾞﾝｽ(PG)	TGE-PG
④	ﾎﾞﾄﾑﾊﾞｰ		
⑤	ﾎﾞﾄﾑｷｬｯﾌﾟ		
⑥	ﾎﾞﾄﾑｷｬｯﾌﾟｸｯｼｮﾝ		
⑦	ｾｯﾃｨﾝｸﾞﾌﾞﾗｹｯﾄ (ｽﾗｲﾄﾞ可能)		
⑧	ｻｲﾄﾞｶﾊﾞｰ		

※上部ﾏｽｸ寸法は内部ﾘﾐｯﾄｽｲｯﾁにて調整可能(0～400)
※取付穴ピッチは推奨の位置です。任意で移動することができます。
※製品の仕様およびﾃﾞｻﾞｲﾝは改良等のため予告なく変更する場合があります。

KIKUCHI 株式会社 キクチ科学研究所

6	'	•	•		
5	'	•	•		
4	'	•	•		
3	'	•	•		
2	'	•	•		
1	'	•	•		
	DATE		REVISION		SIGN

PLANNED BY	DRAWN BY	CHECKED BY	APPROVED BY	DRAWNING NO.
		SHIMA		

UNIT	mm	SCALE 1/20
ANGLE	3rd	
TOLERANCE		
DATE 2009.02.10.		
TITLE 外観詳細図		

MODEL NAME: 電動巻上ｽｸﾘｰﾝ (ﾌﾟﾛﾃｸﾀｰｹｰｽ)

MODEL NO.: TGE－80