平 面 図

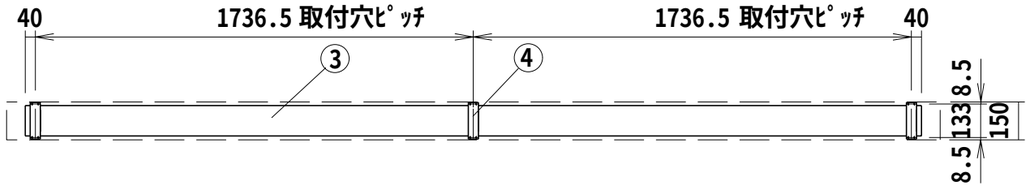

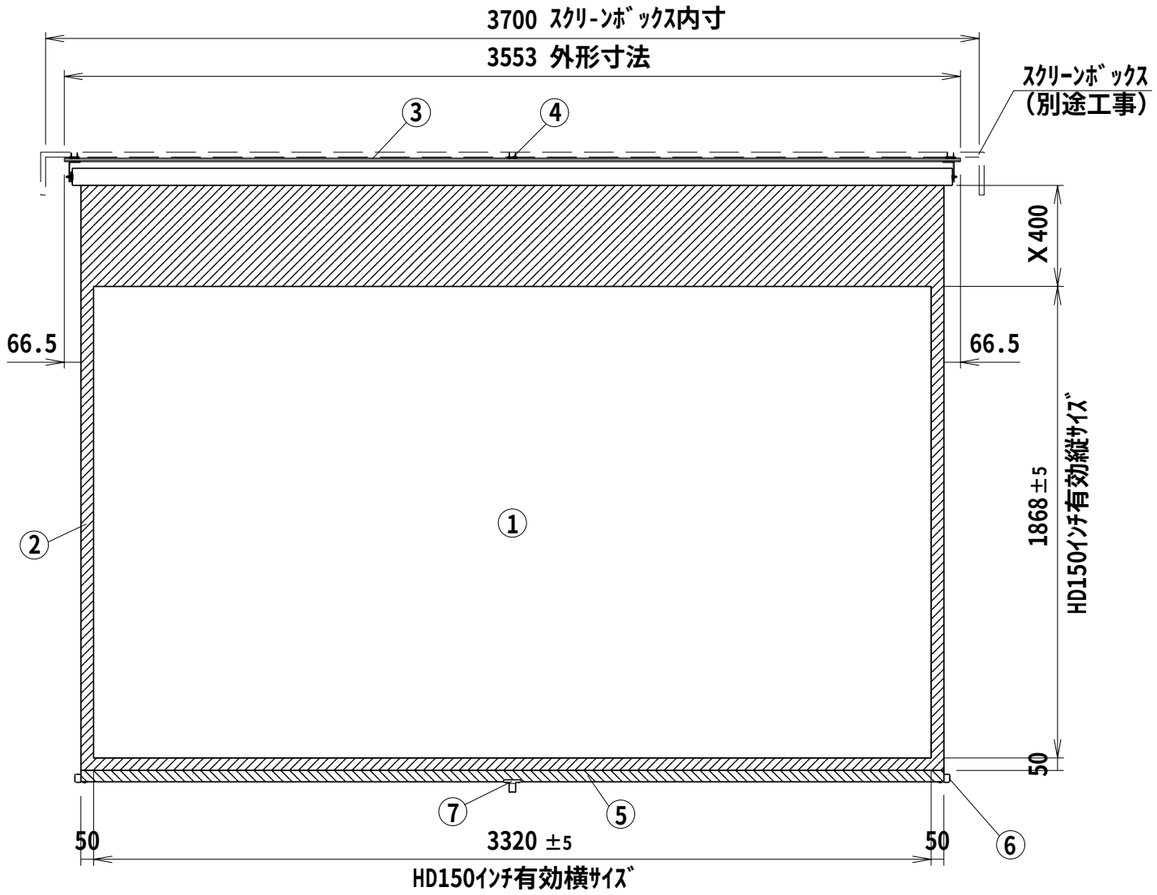

正 面 図

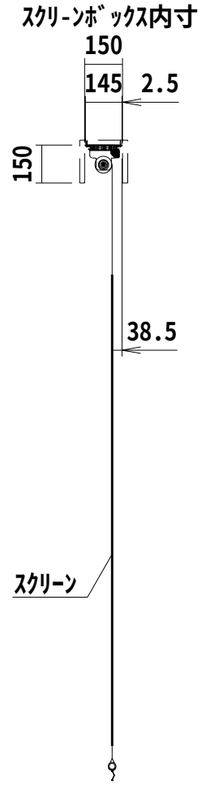

側 面 図

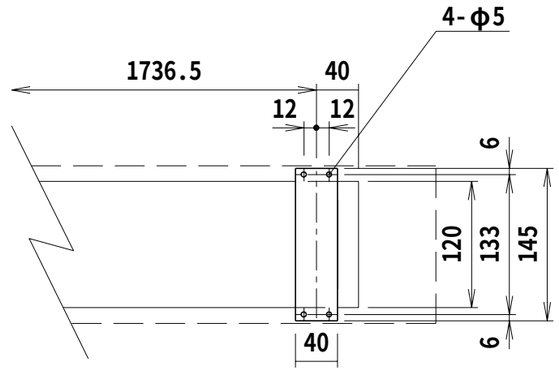

平面図

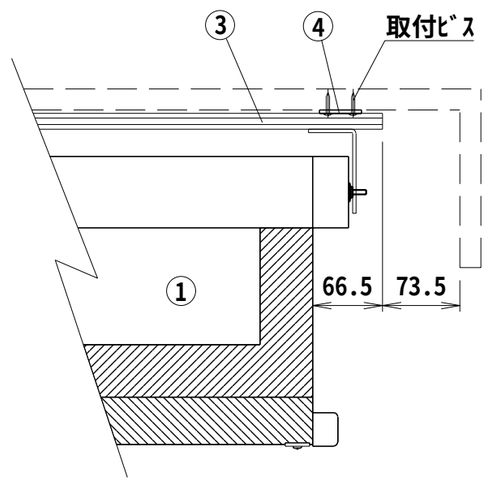

正面図

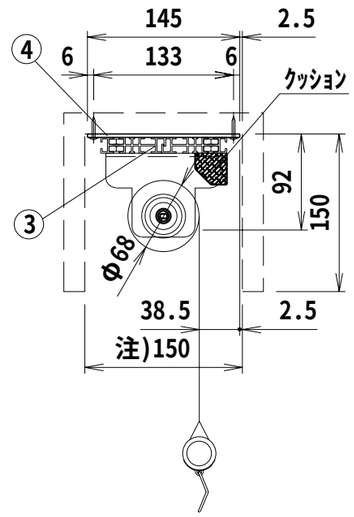

右側面図

詳細図S=1/6

仕　様

- ■ 製品重量　20.0kg
- ■ 材質(天板部) ｱﾙﾐ製
- ■ 塗装色(天板部) ｱﾙﾏｲﾄB2ｸﾘｱｰ
- ■ ｻｲﾚﾝﾄ機構・ﾌﾞﾚｰｷ機構

付 属 品

- ■ 取付金具 × 3個
- ■ 取付用ﾋﾞｽｾｯﾄ　× １式
- ■ 引下げ棒　× １本
- ■ 取扱説明書 × １冊

ｵﾌﾟｼｮﾝ

- ■ ｽｸﾘｰﾝﾎﾞｯｸｽ

各 部 名 称

①	ｽｸﾘｰﾝ	ﾎﾜｲﾄﾏｯﾄ/ｼｰﾑﾚｽ(WZ)	TSL-WZ
②	ﾏｽｸ	ﾋﾞｰｽﾞｽｸﾘｰﾝ(G)	TSL-G
③	ｱﾙﾐ天板	150PROGｱﾄﾞﾊﾞﾝｽ(PG)	TSL-PG
④	取付金具(ｽﾗｲﾄﾞ可能)		
⑤	ﾊﾟｲﾌﾟ(φ28.6)		
⑥	ﾊﾟｲﾌﾟｷｬｯﾌﾟ		
⑦	引下げ金具		

注)ｽｸﾘｰﾝﾎﾞｯｸｽ(別途工事)の内寸150mmに対しｽｸﾘｰﾝ外寸が145mmなので 注2)150mm厳守で製作願います。

⑥	'	•	•		UNIT	mm	SCALE
⑤	'	•	•		ANGLE	3rd	1/25
④	'	•	•		TOLERANCE		
③	'	•	•		DATE		
②	'	•	•		2009.01.14.		
①	'	•	•		TITLE		
	DATE		REVISION	SIGN			

PLANNED BY	DRAWN BY	CHECKED BY	APPROVED BY	DRAWNING NO.
		SHIMA		

外観詳細図

MODEL NAME: 手動巻き上げｽｸﾘｰﾝ（天板式）

MODEL NO.: TSL－150HD

※上部ﾏｽｸ寸法Ｘは最大の400mm引き下げた状態を示しています。
※上部ﾏｽｸは 0～400mmの間でﾋﾟｯﾁ約65～70mm間隔で停止させることができます。
※取付穴ピッチは推奨の位置です。任意で移動することができます。
※製品の仕様およびﾃﾞｻﾞｲﾝは改良等のため予告なく変更する場合があります。

KIKUCHI 株式会社　キクチ科学研究所