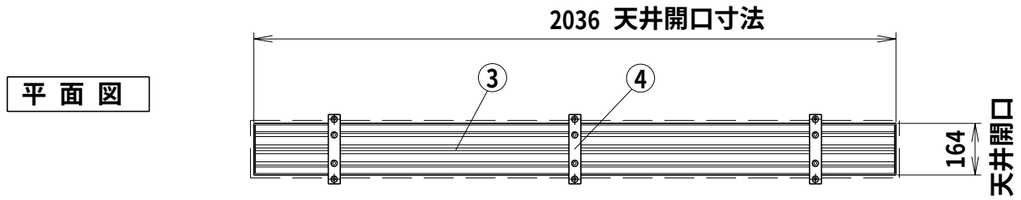

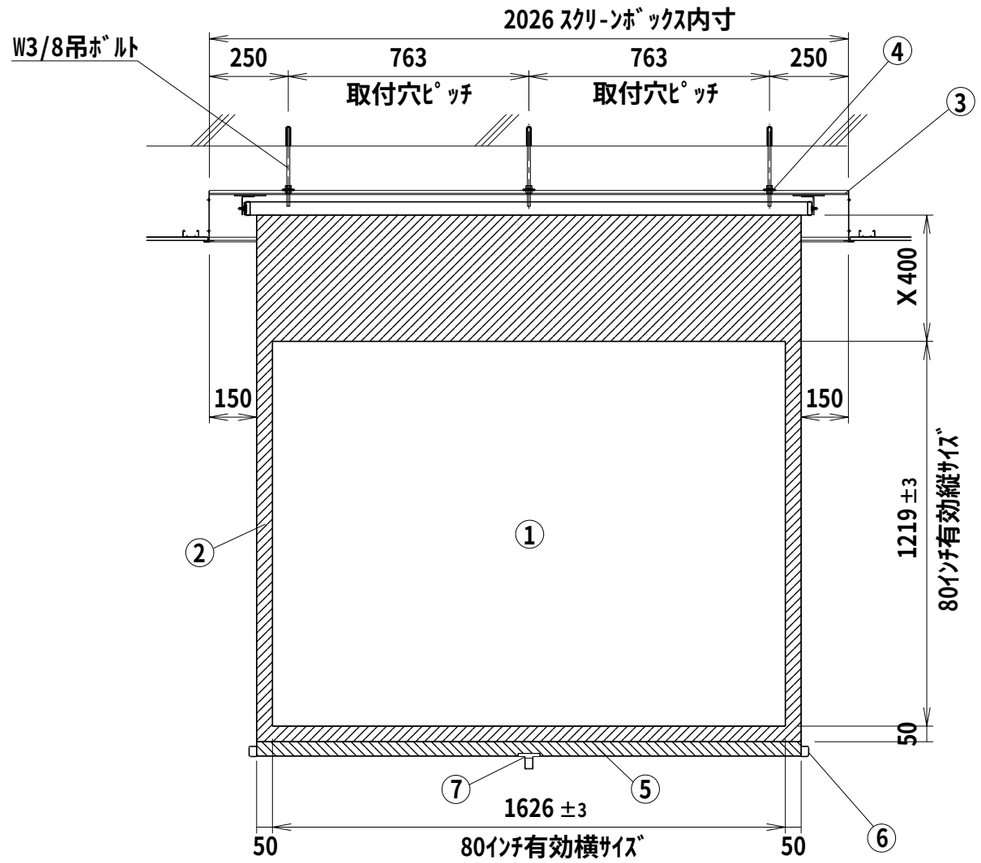

正 面 図

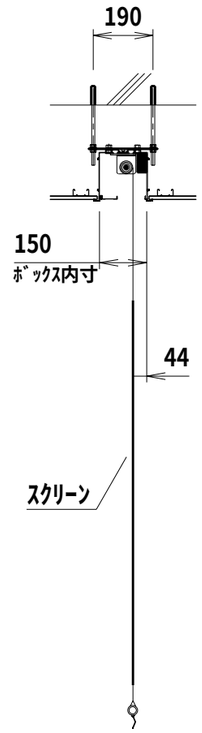

側 面 図

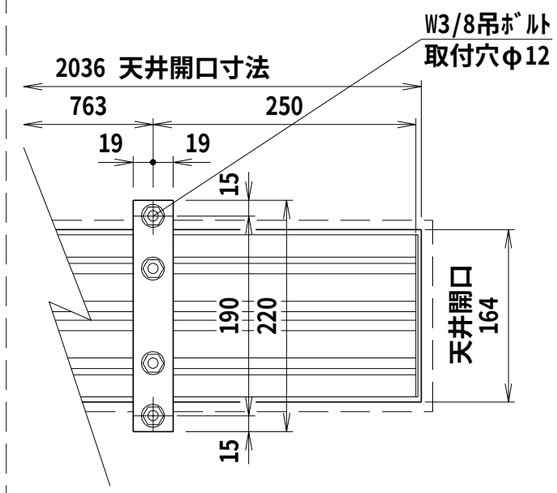

平面図

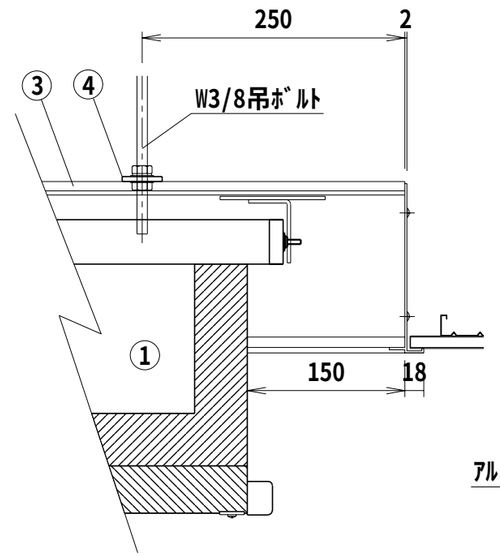

正面図

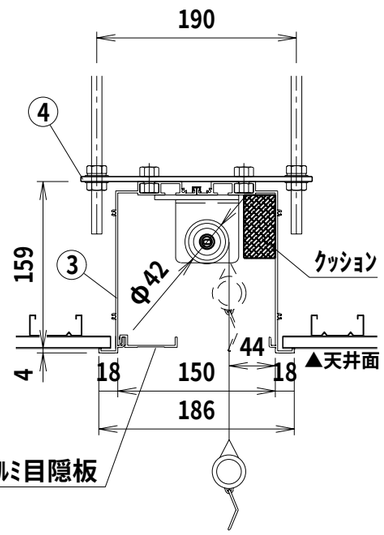

右側面図

詳細図S=1/6

仕　様

- ■ 製品重量　15.5kg
- ■ 材質(ﾎﾞｯｸｽ部) ｱﾙﾐ製
- ■ 塗装色(ﾎﾞｯｸｽ部) ｱﾙﾏｲﾄB2ｸﾘｱｰ
- ■ ｻｲﾚﾝﾄ機構・ﾌﾞﾚｰｷ機構

付　属　品

- ■ 取付金具 × 3個
- ■ W3/8吊ﾎﾞﾙﾄ L=1000mm×6本
- ■ 取付用ﾋﾞｽｾｯﾄ × １式
- ■ 引下げ棒 × １本
- ■ 取扱説明書 × １冊

各　部　名　称

①	ｽｸﾘｰﾝ	ホワイトマットｽｸﾘｰﾝ(W)	TSL-WX
②	ﾏｽｸ	ﾋﾞｰｽﾞｽｸﾘｰﾝ(G)	TSL-GX
③	ｱﾙﾐﾎﾞｯｸｽ	150PROGｱﾄﾞﾊﾞﾝｽ(PG)	TSL-PGX
④	取付金具(ｽﾗｲﾄﾞ可能)		
⑤	ﾊﾟｲﾌﾟ(φ28.6)		
⑥	ﾊﾟｲﾌﾟｷｬｯﾌﾟ		
⑦	引下げ金具		

※上部ﾏｽｸ寸法Ｘは最大の400mm引き下げた状態を示しています。
※上部ﾏｽｸは 0～400mmの間でﾋﾟｯﾁ約65～70mm間隔で停止させることができます。
※取付穴ピッチは推奨の位置です。任意で移動することができます。
※製品の仕様およびﾃﾞｻﾞｲﾝは改良等のため予告なく変更する場合があります。

KIKUCHI 株式会社　キクチ科学研究所

6	'	•	•		UNIT mm	SCALE 1/20
5	'	•	•		ANGLE 3rd	
4	'	•	•		TOLERANCE	
3	'	•	•		DATE 2009.01.16.	
2	'	•	•			
1	'	•	•		TITLE	
	DATE		REVISION	SIGN		

PLANNED BY	DRAWN BY	CHECKED BY	APPROVED BY	DRAWNING NO.
		SHIMA		

TITLE: 外観詳細図

MODEL NAME: 手動巻き上げｽｸﾘｰﾝ（ｱﾙﾐﾎﾞｯｸｽ式）

MODEL NO.: TSL－80X