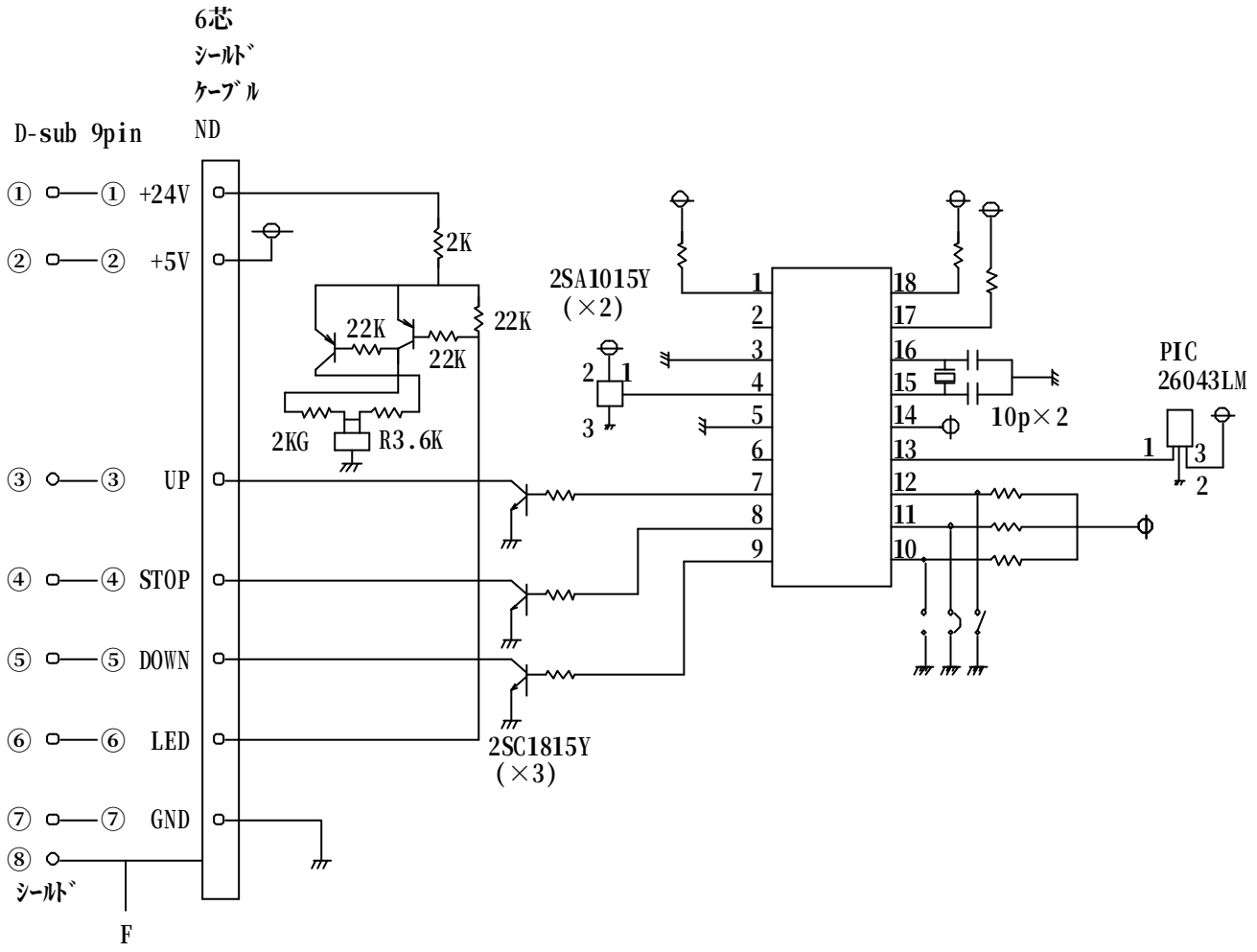

DATE	DRAWN BY		UNIT	SCALE	TITLE
03.04.25	S.TSUBATA		mm ANGLE 3rd	1/1	外付赤外線受光器回路図 第二世代
KIKUCHI 株式会社　キクチ科学研究所					PART NO, SDD25A