T型スタンドタイプ

● スナップフレームの組立図

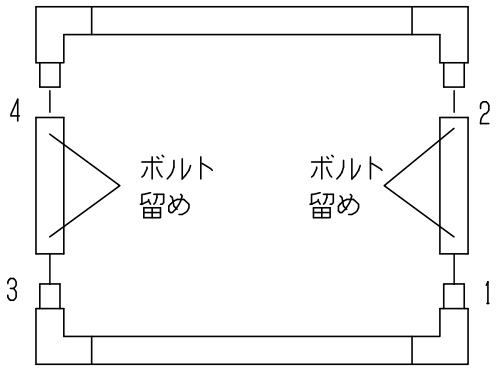
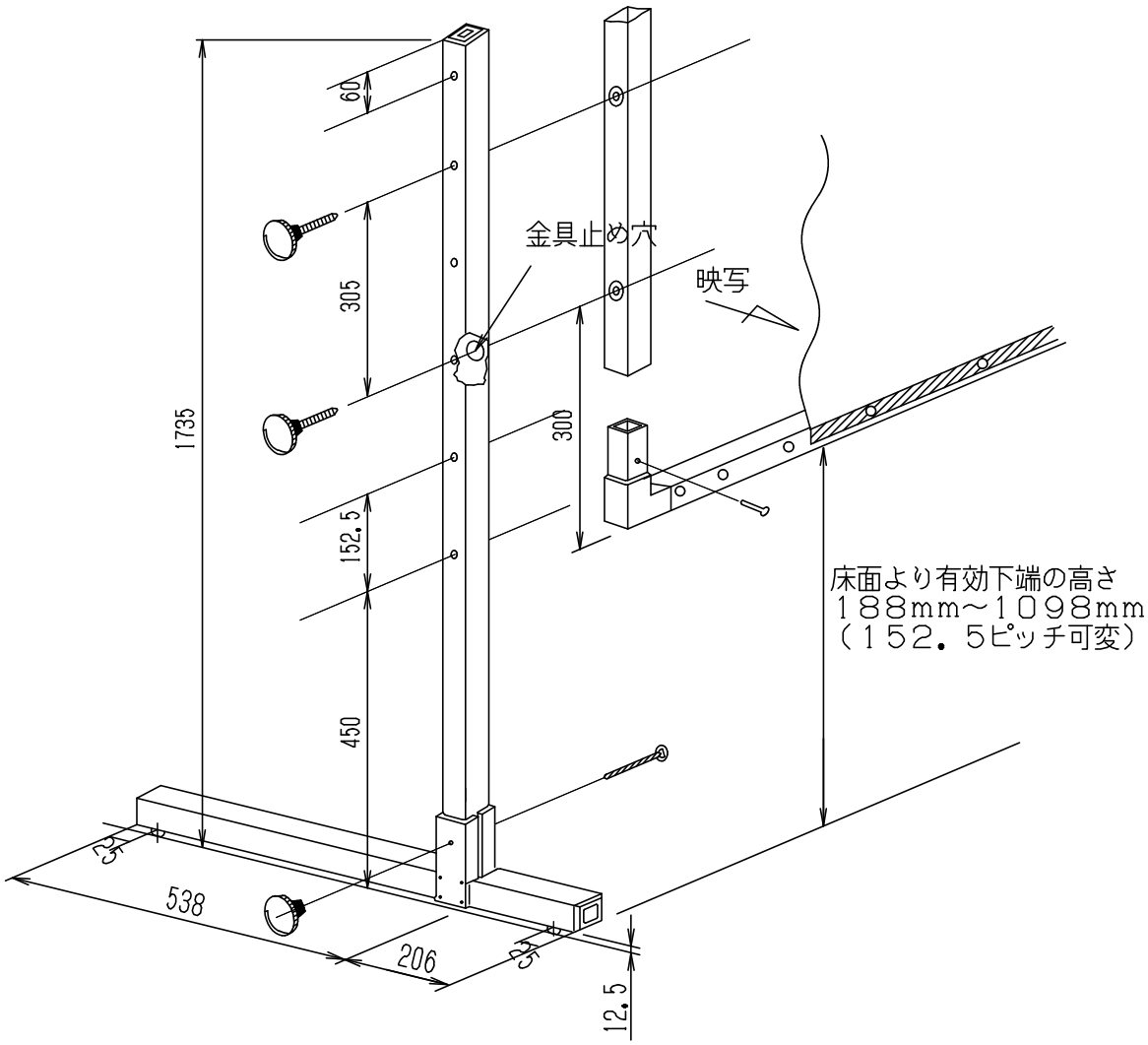
（型式）
- 自立フレーム方式
- キャスター付（オプション）
- フレームは黒色塗装
- フレーム及び、スタンドは（３８mm）角パイプ