スプリングローラー型スクリーン（小型）寸法図

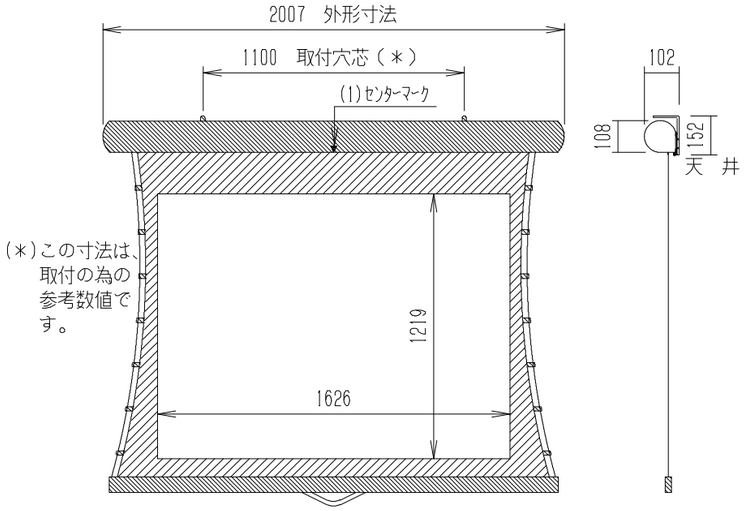

重量＝11.7Kg

取付金具

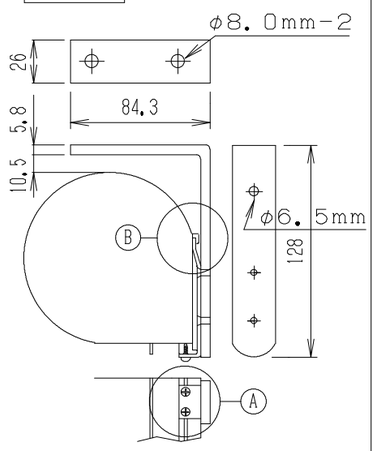

スクリーン取付方法

警告

スクリーンを設置する壁や天井は、少なくとも２００Ｋｇの重量を支えられる下地が必要です。
強度が心配な場合は、必要に応じて補強してください。

注意

◆天井取付に際し、下記の方法は絶対しないでください。

禁止

- ボードアンカーのみによる施工
- ＡＬＣアンカーによる吊り下げ
- 天井裏Ｍバーへ直接重荷をかける施工

◆壁取付に際し、下記の方法は絶対しないでください。

禁止

- ボードアンカーのみによる施工

付属品

下記の設置用部品が付属しています。

M6コンクリートアンカー	2本
木ネジ	4本
平ワッシャー	4枚
M6ナット	2個

スクリーン取付方法

取付前に、スクリーン本体から取付金具を、取りはずして下さい。
（左図Ⓐの鍋頭ネジをゆるめますと、取りはずせます。）

合板の天井または壁に設置する場合

・取付金具の穴に木ネジを差し込み、しめつけます。

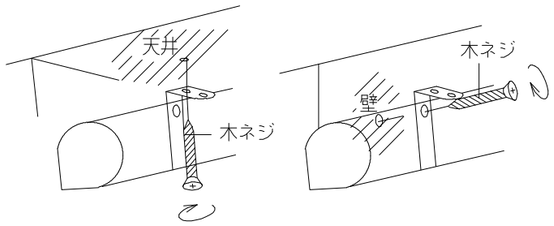

コンクリートの天井または壁に設置する場合

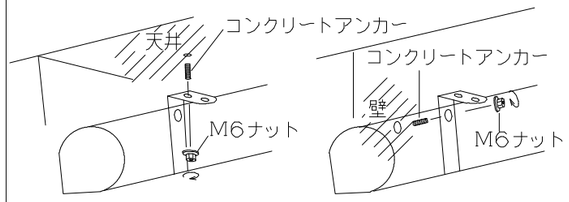

スクリーン本体の取付方

① 取付完了の取付金具間に、ケースセンターと合わせる為の目安として、取付金具中心を、紙テープ等でマークして下さい。

② スクリーン本体を平行に持ち取付金具側のＬ型に飛び出している部分に、本体側のⒸ部に（左図ーⒷ）を合わせ、入れ込んで下さい。

スクリーン本体は必ず、２名左右に分かれて持って下さい。

③ ②が完了しましたら、取付金具間の中心とケース下面のセンターマークを合わせ、下面スリットⒹ部にⒶ部の鍋頭ビスを入れ固定して下さい。

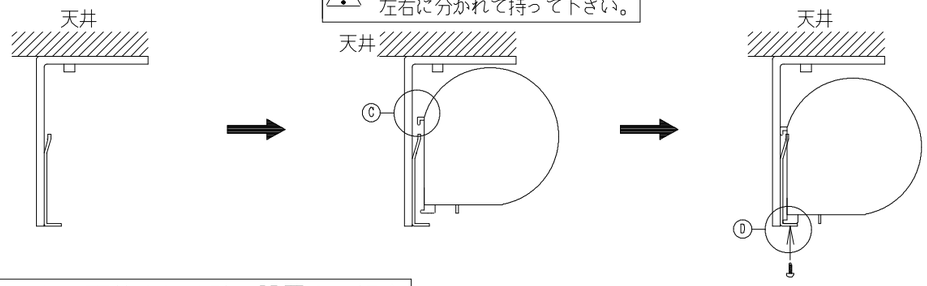

コンクリートの天井または壁に設置する場合

1. 壁または天井に径6.4㎜のドリルで深さ５５～６０㎜の穴をあけます。

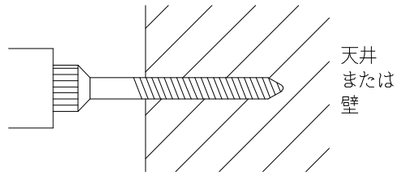

2. コンクリートアンカーのネジ部にM6ナットをつけます。この時、ネジ山が３～４山（３～４㎜）M6ナットの頭から出る様にします。

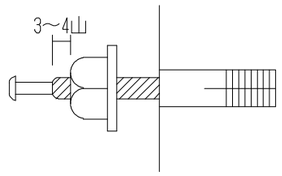

3. コンクリートアンカーを穴に差し込みます。

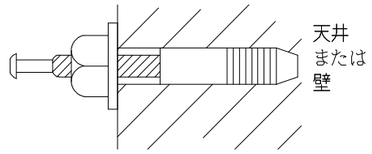
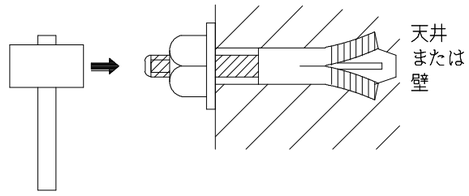
4. ピンの頭がネジ部分にあたるまで、ピンを打ち込みます。打ち終わったらM6ナットを取りはずします。