■マルチシステム

マルチシステムによる映像装置は、主に、交通管制システム、原子力発電所、大規模プラント、通信分野等のように、複数地点の情報を一元管理する場合の映像システムに多く使用されています。
マルチシステムに求められる機能は、プロジェクターとスクリーンの位置関係をいかに厳密に保持できるかにかかっています。また、メンテナンスを考慮したプロジェクター架台、反射効率を考えたミラーの選択、スクリーンの均一な明るさと高解像の実現等、マルチシステムには、さまざまな条件、厳しい規格が求められます。

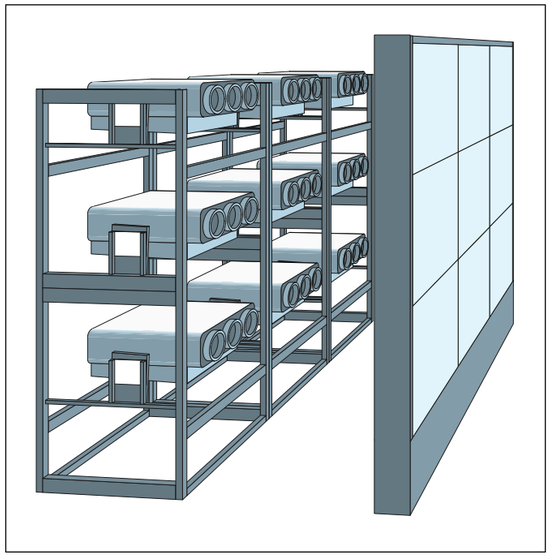

■ウェッジフレーム

リアハードスクリーンをウェッジフレームに組み込み、マルチスクリーンとして使用すれば、隣り合った映像の映り込みも無く、また、スクリーンを支持するサッシも無いため、繋ぎ目を直角または任意な角度に設置する事も可能で「マルチスクリーンは各スクリーンを平面に並べる」という常識を破った新しいシステムです。
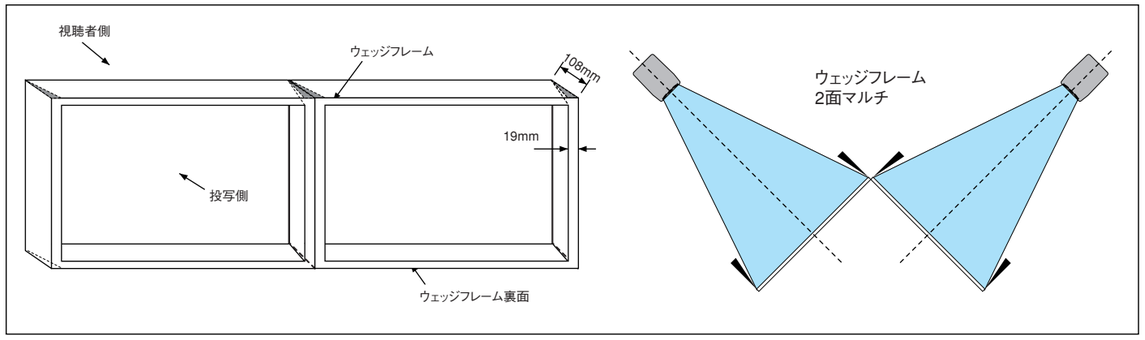
また、上に2段、3段と積み上げた巨大スクリーンの設置も容易になりました。スクリーンは設置環境に合わせて最適なものをお選び頂けます。
1面サイズ40インチから最大150インチまでのリアマルチの世界をお楽しみください。