KIKUCHI
KIKUCHI SCIENCE LABORATORY INC.
東京本社
東京都新宿区下落合3-12-35
TEL:03-3952-5131
FAX:03-3953-0051
http://www.kikuchi-screen.co.jp

平面図

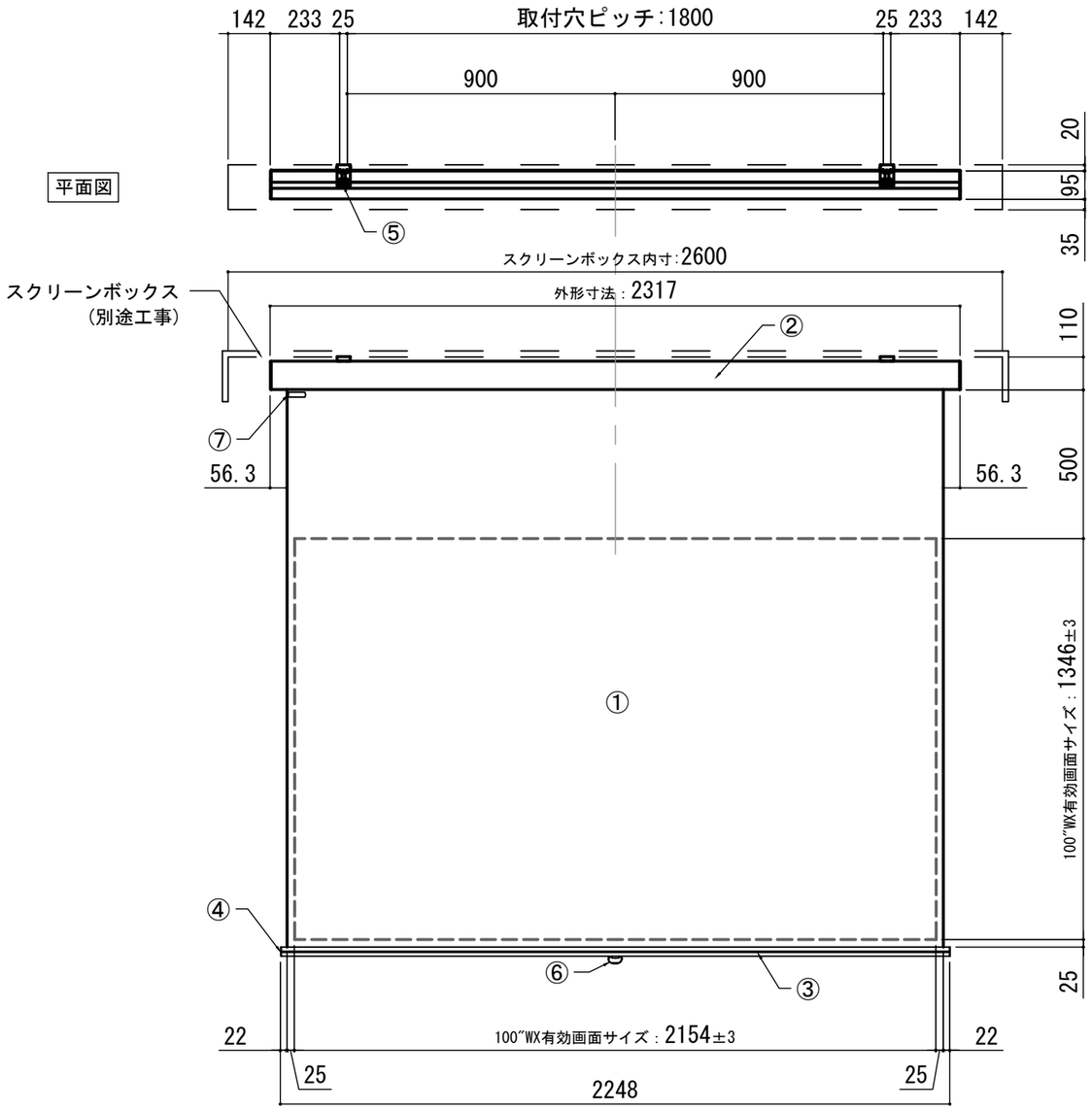

正面図

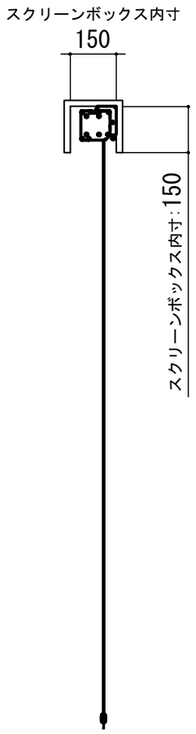

側面図

各部詳細図

正面拡大図 S=1:10

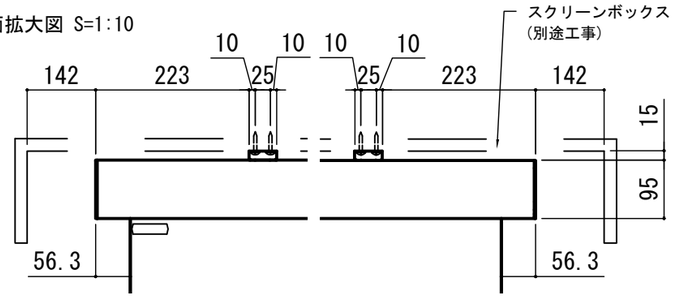

天井取付時：右側面図 S=1:6

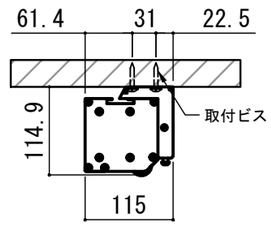

壁面取付時：右側面図 S=1:6

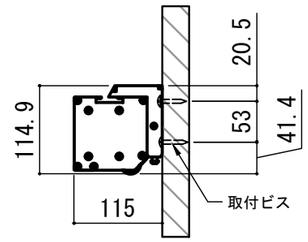

オプション　シーリングブラケット装着時 S=1:10

※シーリングブラケットは付属しておりません。別途お買い求めください。

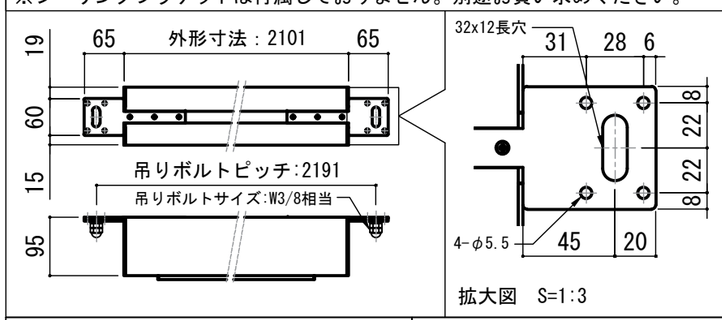

拡大図　S=1:3

セッティングブラケット S=1:8

ホワイト(W)　CLBS-W

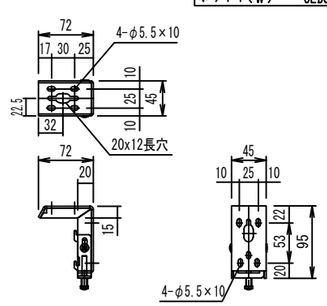

プルバー(引下げ棒) S=1:30

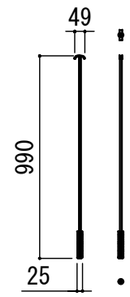

仕様
- ■ 製品重量　約11.3kg
- ■ 材　　質　アルミ製：ｹｰｽ/ﾛｰﾗｰ/ﾎﾞﾄﾑﾊﾞｰ
  スチール製：キャップ類他
- ■ 機　　能　サイレントアップ/ブレーキアシスト
- ■ ケースカラー(アルマイト塗装) ピュアホワイト

付属品
- ■ セッティングブラケット　×２個
- ■ プルバー(引下げ棒)　×１本
- ■ 取付用ビスセット　×１式
- ■ 取扱説明書　×１冊

各部名称

① ｽｸﾘｰﾝ	ﾎﾜｲﾄﾏｯﾄｱﾄﾞﾊﾞﾝｽ(WA)	**-W
② ｽｸﾘｰﾝｹｰｽ	ﾋﾟｭｱﾎﾜｲﾄ(W)	**-W
③ ﾎﾞﾄﾑﾊﾞｰ		
④ ﾎﾞﾄﾑｷｬｯﾌﾟ		
⑤ ｾｯﾃｨﾝｸﾞﾌﾞﾗｹｯﾄ	ﾎﾜｲﾄ(W)	CLBS-W
⑥ ﾌﾟﾙﾘﾝｸﾞ		
⑦ ｽﾄｯﾌﾟﾏｰｸｼｰﾙ		

オプション
- ■ シーリングブラケット：CMB-CU
- ■ 推奨埋め込みボックス：SCB-1326

※取付穴ピッチは推奨の位置です。任意で移動することができます。
※製品の仕様およびデザインは改良等のため予告なく変更する場合があります。

REVISION	
2024.08.06	作図

Project title
CUBE series

Building
—

Drawing Title
CPS-100WXAW-W

No.	Scale
SYYH06A	A3 / 1:20
Check	Draw
KIKUCHI	Y.SAKATA

NOTE