左側面外観　S=1/6

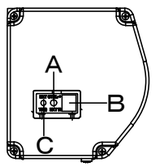

A	外付赤外線受光器用ｺﾈｸﾀｰ
B	外付5V制御ｽｲｯﾁ用ｺﾈｸﾀｰ
C	トリガーコネクター

⑥ｾｯﾃｨﾝｸﾞﾌﾞﾗｹｯﾄ部品図　S=1/6

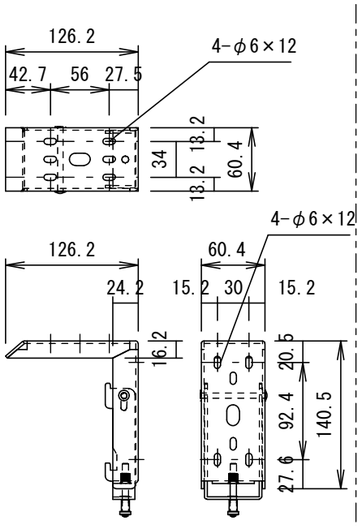

平 面 図

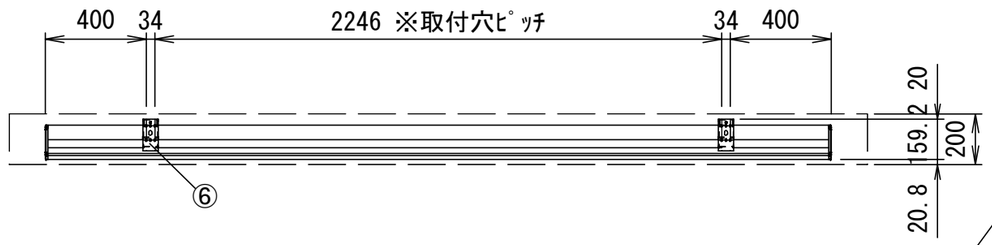

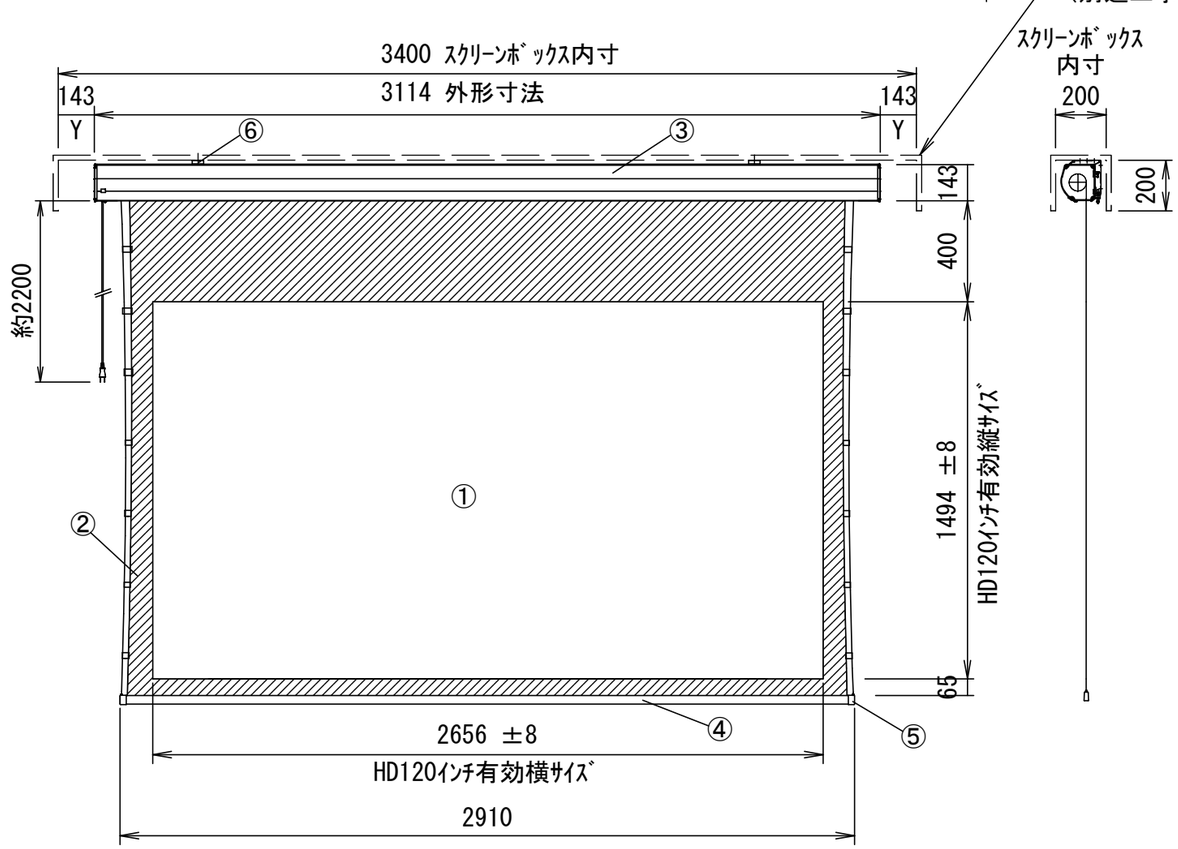

正 面 図

側 面 図

赤外線リモコン　　外付赤外線受光器　　六角レンチ

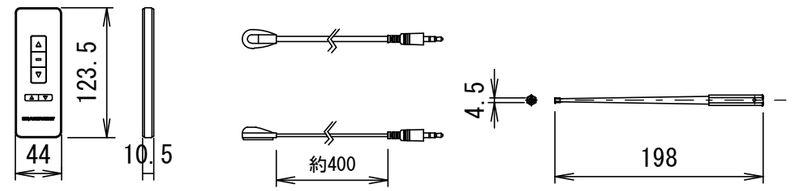

天井取付時

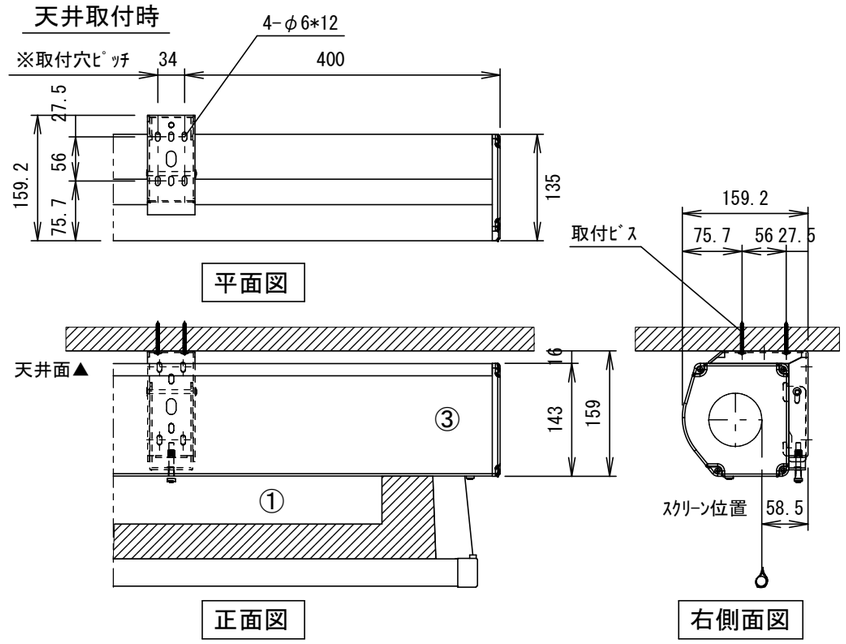

平面図　　正面図　　右側面図

壁面取付時

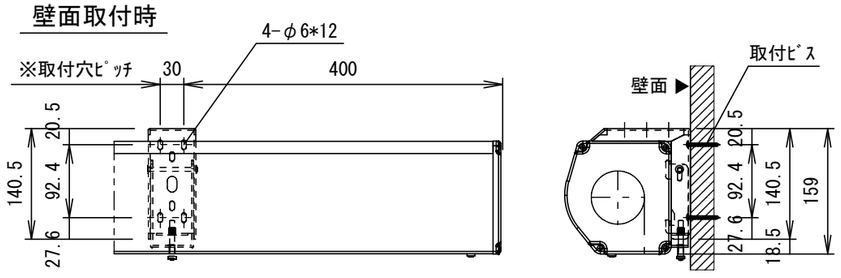

正面図　　詳細図　S=1/8　　右側面図

仕　様

- ■ 製品重量 23.2kg
- ■ 材質(ｹｰｽ部) ｱﾙﾐ製
- ■ 塗装色 (ｹｰｽ部) 黒塗装
- ■ 電源　AC100V　50/60Hz
- ■ 消費電力　100W

付　属　品

- ■ ﾘﾓｺﾝ送信機　× 1個
  (ﾘﾁｳﾑ式ｺｲﾝ型電池2個内蔵)
- ■ 外付赤外線受光器　× 1個
- ■ ｾｯﾃｨﾝｸﾞﾌﾞﾗｹｯﾄｾｯﾄ　× 1式
- ■ 取付用ﾋﾞｽｾｯﾄ　× 1式 (六角ﾚﾝﾁを含む)
- ■ 取扱説明書 × 1冊

各　部　名　称

①	ｽｸﾘｰﾝ (ﾌﾞﾗｯｸｼｬｲﾝ)
②	ﾏｽｸ
③	ｽｸﾘｰﾝｹｰｽ
④	ﾎﾞﾄﾑﾊﾞｰ
⑤	ﾎﾞﾄﾑｷｬﾌﾟ
⑥	ｾｯﾃｨﾝｸﾞﾌﾞﾗｹｯﾄ

※　取付穴ﾋﾟｯﾁは推奨位置です。自由に変えることができます。
※　Y寸法は、電源ｺｰﾄﾞを取り付けるために80mm以上空けて下さい。
※　輸入商品のため予告なしに仕様変更する場合があります。
※　電気配線配管工事 (1次2次側共) 及びｽｸﾘｰﾝﾎﾞｯｸｽ、ｽｲｯﾁﾎﾞｯｸｽは別途工事

KIKUCHI　株式会社　キクチ科学研究所

6				UNIT	mm	SCALE 1/25
5				ANGLE	3rd	
4				TOLERANCE		
3				DATE 2025.05.01		
2						
1	25 05 01	ｽｸﾘｰﾝ生地・重量変更	田中	TITLE 外観詳細図		
	DATE	REVISION	SIGN			

PLANNED BY	DRAWN BY	CHECKED BY	APPROVED BY	DRAWNING NO.
	TANAKA			TZE01B

MODEL NAME: 電動巻上型スクリーン

MODEL NO.: GVT-120HDB7-W