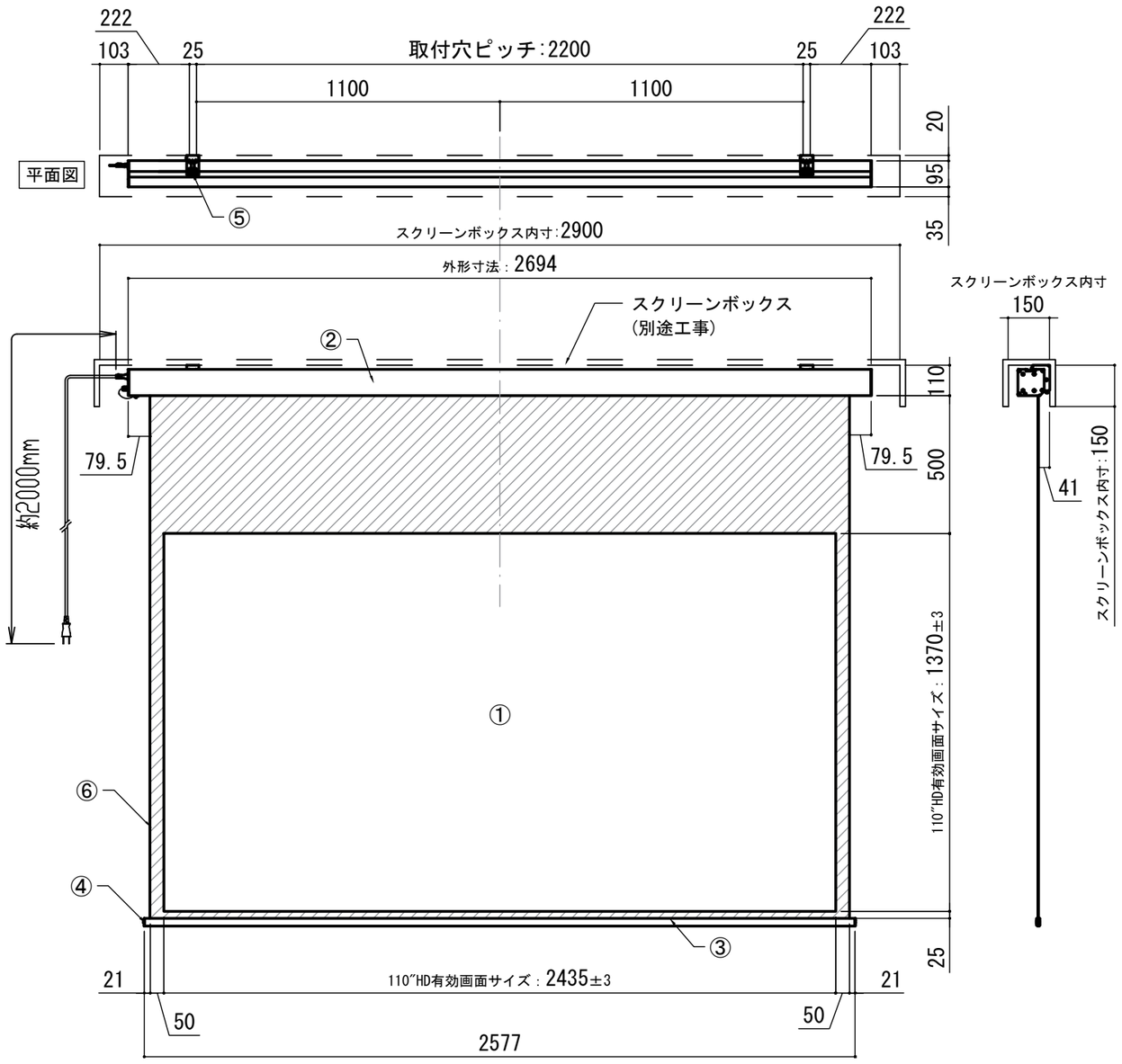

赤外線ﾘﾓｺﾝ / 外付赤外線受光器 / 調整用六角レンチ S=1:8

CUWL-1 ※ﾘﾓｺﾝ待機時消費電力 2VA

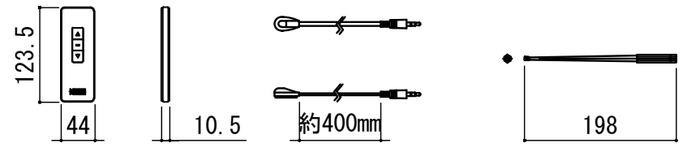

各 部 詳 細 図

正面拡大図 S=1:10

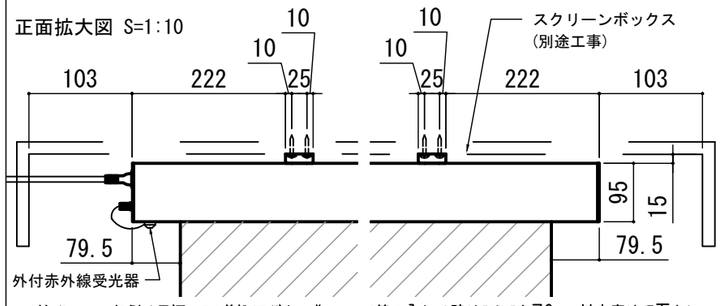

注意･･･ｹｰｽ左側は電源ｹｰﾌﾞﾙ差込口がある為、ﾎﾞｯｸｽ等に入れる時はｽﾍﾟｰｽを70mm以上空けて下さい。

天井取付時：右側面図 S=1:6

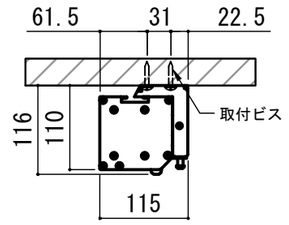

壁面取付時：右側面図 S=1:6

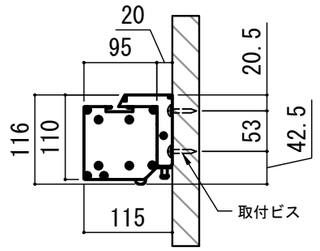

オプション シーリングブラケット装着時 S=1:10

※シーリングブラケットは付属しておりません。別途お買い求めください。

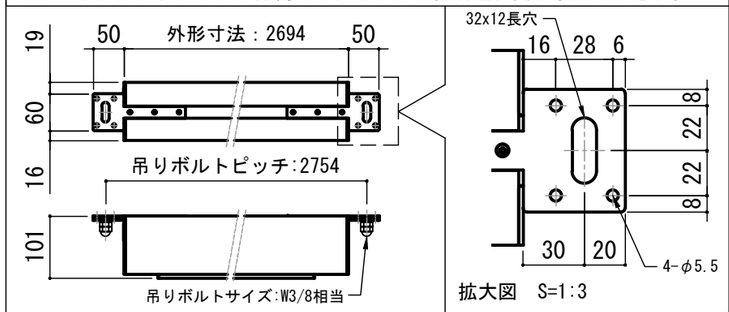

セッティングブラケット S=1:8

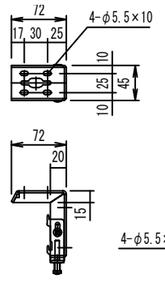

ホワイト(W)	CLBS-W	
ブラック(BK)	CLBS-BK	

※ブラケットカラーはケースと同色です

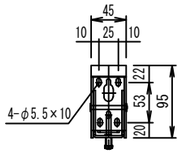

本体左側面図

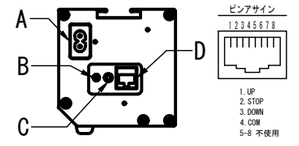

A	電源コネクター(AC100V用)
B	トリガーコネクター：φ2.5mm
C	外付赤外線受光器コネクター：φ3.5mm
D	LANコネクター：RJ45(接点制御)

仕 様
- ■ 製品重量 約13.4kg
- ■ 電 源 AC100V 50Hz/60Hz
- ■ 消費電力 110W
- ■ 制 御 赤外線
- ■ 材 質 アルミ製：ｹｰｽ/ﾛｰﾗｰ/ﾎﾞﾄﾑﾊﾞｰ
  スチール製：キャップ類他
- ■ ケースカラー(アルマイト塗装)
  ピュアホワイト/マットブラック

付 属 品
- ■ CUWL-1
  - 赤外線ﾘﾓｺﾝ ×１個
  - コイン型電池(CR2032) ×２個
  - 外付赤外線受光器 ×１個
- ■ セッティングブラケット ×２個
- ■ 電源コード(２m) ×１本
- ■ 取付用ビスセット ×１式
  (六角レンチを含む)
- ■ 取扱説明書 ×１冊

オプション品
- ■ シーリングブラケット:CMB-CU
- ■ 推奨埋め込みボックス:SCB-1329
- ■ 壁スイッチ :CUSW-1

各 部 名 称

①	ｽｸﾘｰﾝ			ドレスティ4K/G2 ※※-DMG2
②	ｽｸﾘｰﾝｹｰｽ	ﾋﾟｭｱﾎﾜｲﾄ(W)	※※-W	ドレスティ4K/G2 ※※-DMG2
③	ﾎﾞﾄﾑﾊﾞｰ(白)	ﾏｯﾄﾌﾞﾗｯｸ(BK)	※※-BK	グレースマット100 ※※-GM
④	ﾎﾞﾄﾑｷｬｯﾌﾟ			
⑤	ｾｯﾃｨﾝｸﾞﾌﾞﾗｹｯﾄ	ﾎﾜｲﾄ(W)	CLBS-W	
⑥	ﾏｽｸ	ﾌﾞﾗｯｸ(BK)	CLBS-BK	

※ブラケットカラーはケースと同色です

※取付穴ピッチは推奨の位置です。任意で移動することができます。
※製品の仕様およびデザインは改良等のため予告なく変更する場合があります。
※上黒寸法は工場出荷時500mmです。リミッター調整により500mmまで設定が出来ます。(図面は上黒500mm)

KIKUCHI
KIKUCHI SCIENCE LABORATORY INC.
東京本社
東京都新宿区下落合3-12-35
TEL:03-3952-5131
FAX:03-3953-0051
http://www.kikuchi-screen.co.jp

REVISION

2025.02.13	作図
2025.08.06	ｼｰﾘﾝｸﾞﾌﾞﾗｹｯﾄ修正

Project title
Recodis series

Building
—

Drawing Title
LCE-110HD

No.	Scale
SYZB13A	A3 / 1:20
Check	Draw
KIKUCHI	Y.SAKATA

NOTE
■LINE UP
LCE-110HDDMG2-W
LCE-110HDDMG2-BK
LCE-110HDGM-W
LCE-110HDGM-BK