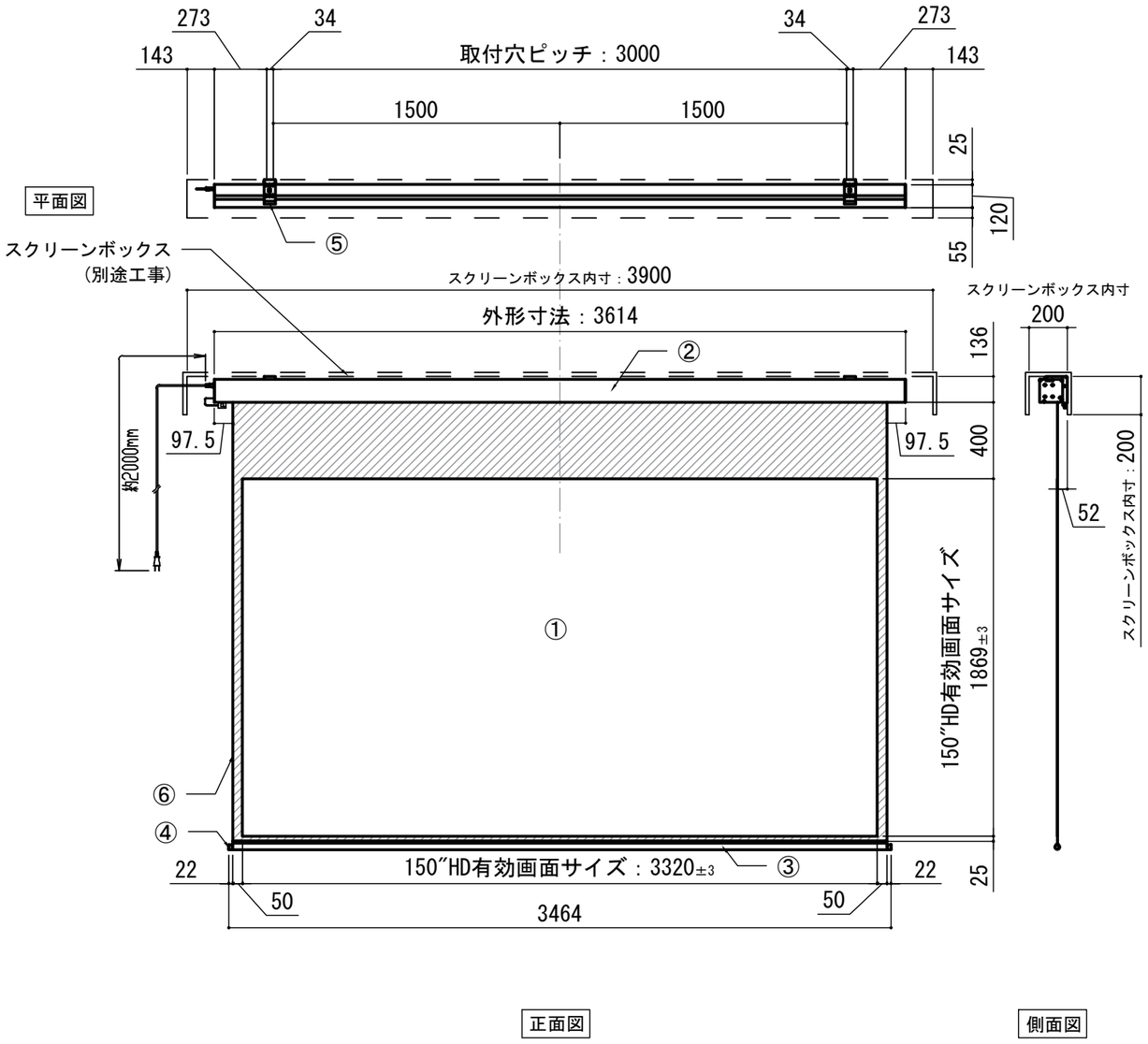

赤外線リモコン / 外付赤外線受光器 / S=1:5

CUWL-2

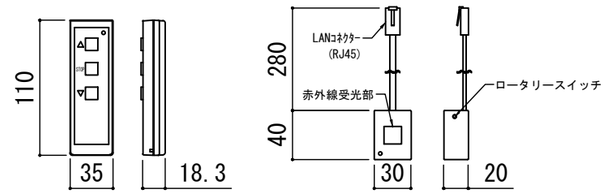

各 部 詳 細 図

正面拡大図 S=1:10

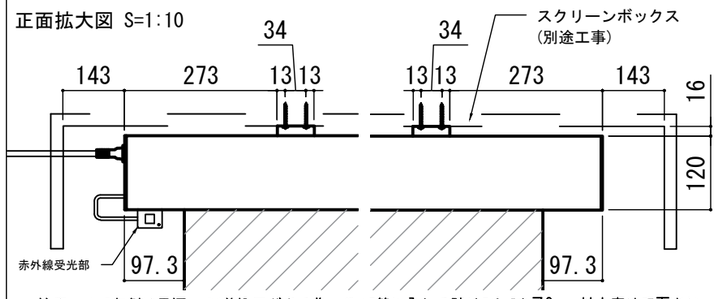

注意…ケース左側は電源ケーブル差込口がある為、ボックス等に入れる時はスペースを70mm以上空けて下さい。

天井取付時：右側面図 S=1:6

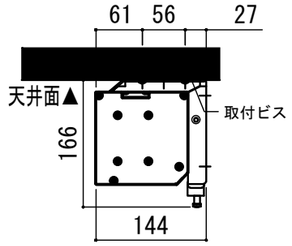

壁面取付時：右側面図 S=1:6

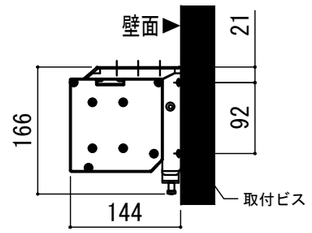

オプション　シーリングブラケット装着時 S=1:10

※シーリングブラケットは付属しておりません。別途お買い求めください。

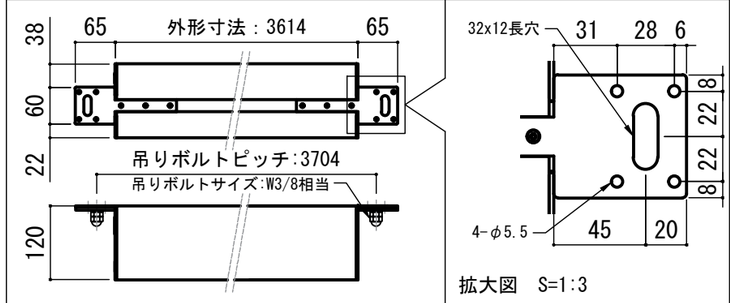

拡大図　S=1:3

セッティングブラケット S=1:10

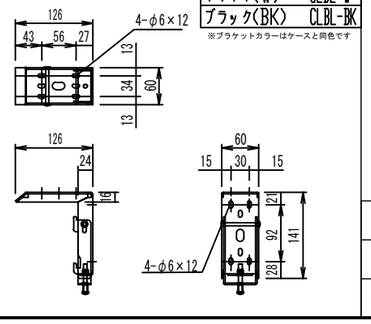

ホワイト(W)	CLBL-W	
ブラック(BK)	CLBL-BK	

※ブラケットカラーはケースと同色です

本体左側面図

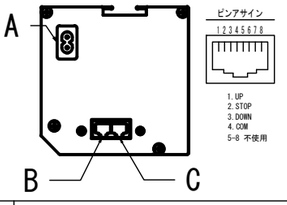

A	電源コネクター(AC100V用)
B	LANコネクター:RJ45(外付赤外線受光器)
C	LANコネクター:RJ45(接点制御)

仕 様
- ■ 製品重量　約22.9kg
- ■ 電　　源　AC100V 50Hz/60Hz
- ■ 消費電力　100W
- ■ 制　　御　DC5V
- ■ 材　　質　アルミ製：ケース/ローラー/ボトムバー
  スチール製：キャップ類他
- ■ ケースカラー(アルマイト塗装)
  ピュアホワイト/マットブラック

付 属 品
- ■ CUWL-2
  - 赤外線リモコン　×１個
  - 単4電池　×２本
  - 外付赤外線受光器　×１個
- ■ 電源コード(2m)　×１本
- ■ セッティングブラケット　×２個
- ■ 取付用ビスセット　×１式
- ■ 取扱説明書　×１冊

オプション
- ■ シーリングブラケット:CMB-CU
- ■ 推奨埋め込みボックス:TEB-2039
- ■ 壁スイッチ　:CUSW-1

各 部 名 称

① スクリーン		ドレスティ4K/G2	XX-DMG2
② スクリーンケース	ピュアホワイト(W)		XX-W
③ ボトムバー	マットブラック(BK)		XX-BK
④ ボトムキャップ			
⑤ セッティングブラケット	ホワイト(W)		CLBL-W
⑥ マスク	ブラック(BK)		CLBL-BK
		グレースマット100	XX-GM

※ブラケットカラーはケースと同色です

※取付穴ピッチは推奨の位置です。任意で移動することができます。
※製品の仕様およびデザインは改良等のため予告なく変更する場合があります。
※上黒寸法は工場出荷時400mmです。リミッター調整により400mmまで設定が出来ます。(図面は上黒400mm)

KIKUCHI
KIKUCHI SCIENCE LABORATORY INC.
東京本社
東京都新宿区下落合3-12-35
TEL:03-3952-5131
FAX:03-3953-0051
http://www.kikuchi-screen.co.jp

REVISION	
2025.02.13	作図

Project title
Recodis series

Building
—

Drawing Title
LCE-150HD

No.	Scale
SYZB13C	A3 / 1:20
Check	Draw
KIKUCHI	Y.SAKATA

NOTE
■LINE UP
LCE-150HDDMG2-W
LCE-150HDDMG2-BK
LCE-150HDGM-W
LCE-150HDGM-BK