平 面 図

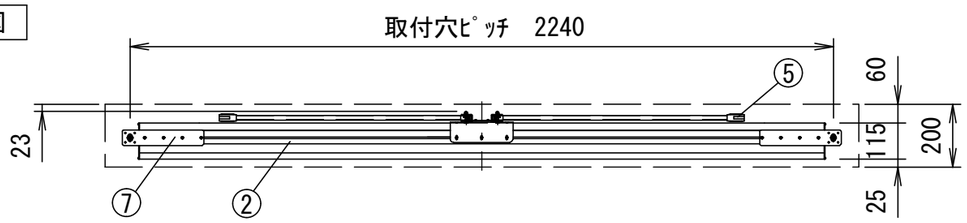

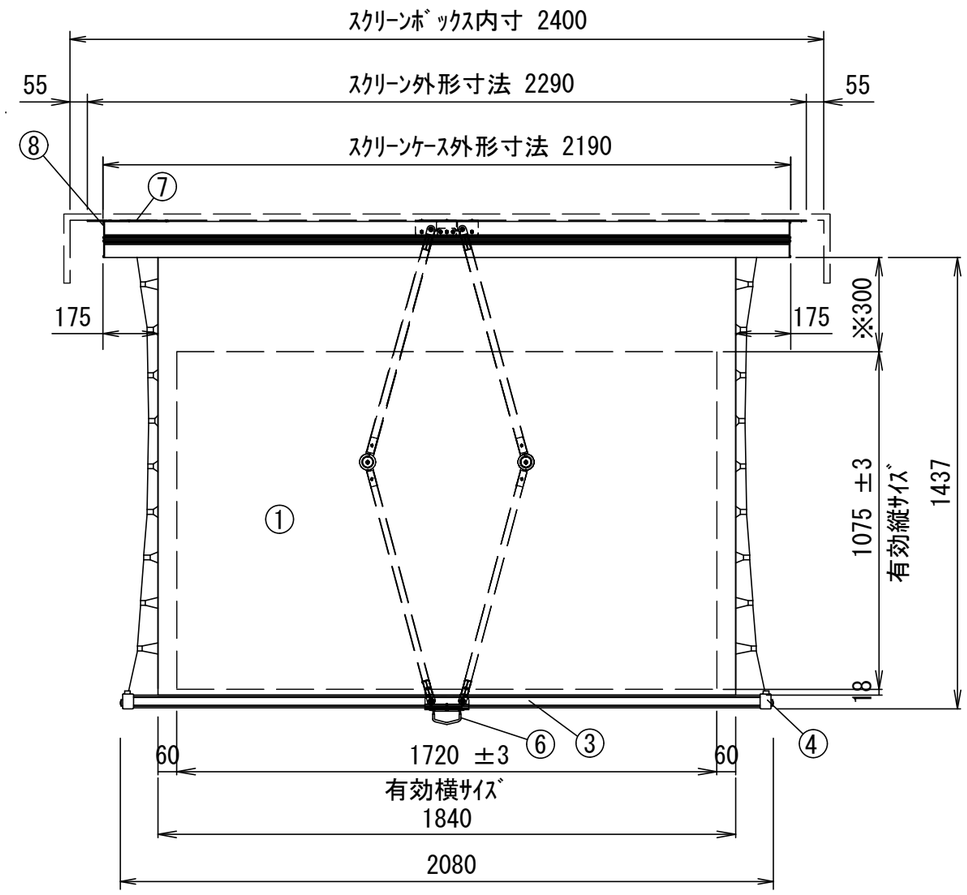

正 面 図

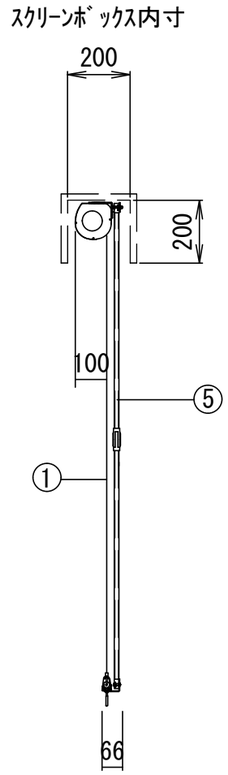

側 面 図

天井取付詳細図　　詳細図S=1/20

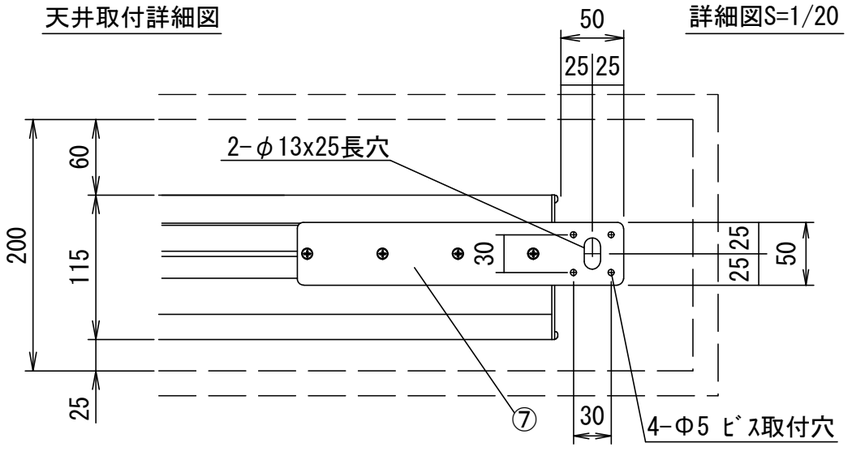

正面図

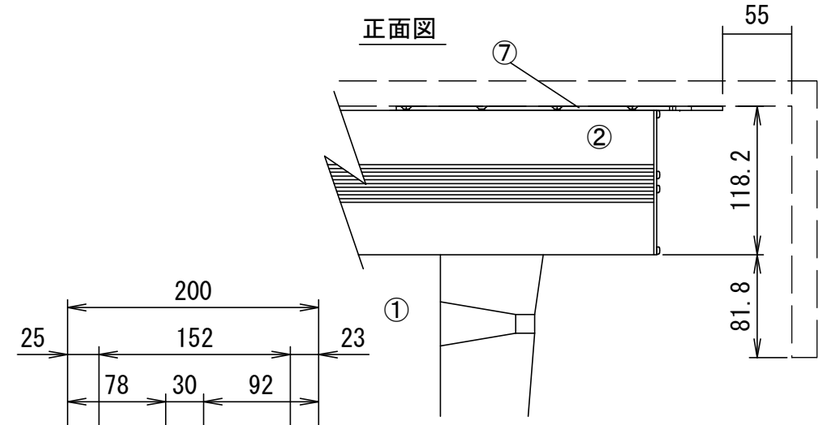

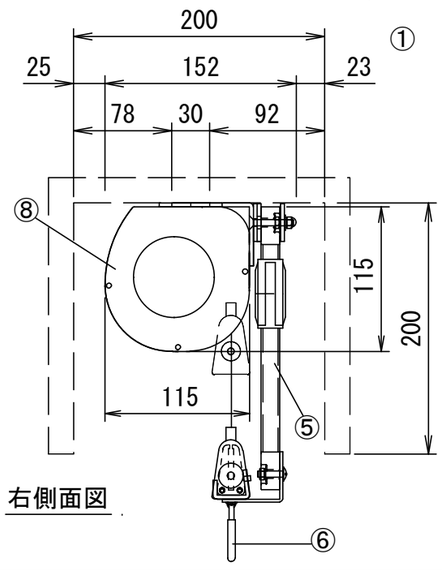

右側面図

仕　様

- ■ 製品重量 18.0kg
- ■ 材質(ｹｰｽ部)ｱﾙﾐ製
- ■ 塗装色(ｹｰｽ部)ﾎﾜｲﾄ塗装
- ■ ｻｲﾚﾝﾄ機構・ﾌﾞﾚｰｷ機構

付　属　品

- ■ ﾎﾞﾙﾄ吊金具(取付用ﾈｼﾞ含む) × 2個
- ■ 引き下げ棒 × 1本
- ■ 取扱説明書 × 1冊

各　部　名　称

①	ｽｸﾘｰﾝ	→ ﾎﾜｲﾄﾏｯﾄｽｸﾘｰﾝ(W)　TSRP-W
②	ｹｰｽ	
③	ﾎﾞﾄﾑﾊﾞｰ	
④	ﾎﾞﾄﾑｷｬｯﾌﾟ	
⑤	ﾊﾟﾝﾀｱｰﾑ	
⑥	ﾌﾟﾙﾘﾝｸﾞ	
⑦	ｼｰﾘﾝｸﾞﾌﾞﾗｹｯﾄ (CMB-TP)	
⑧	ｻｲﾄﾞｶﾊﾞｰ	

ｵﾌﾟｼｮﾝ

- ■ ｽｸﾘｰﾝﾎﾞｯｸｽ

別途工事

- ■ ｽｸﾘｰﾝﾎﾞｯｸｽ工事

※上部ﾏｽｸ寸法は、最大の300mm引き下げた状態を示しています。
※上部ﾏｽｸ寸法は、0～300mmの間でﾋﾟｯﾁ約65～70mm間隔で停止させることが出来ます。
※製品の仕様およびﾃﾞｻﾞｲﾝは改良等のため予告なく変更する場合があります。

KIKUCHI　株式会社　キクチ科学研究所

6				UNIT	mm	SCALE 1/20
5				ANGLE	3rd	
4				TOLERANCE		
3				DATE 2024.12.05		
2						
1				TITLE 外観詳細図		
	DATE	REVISION	SIGN			

PLANNED BY	DRAWN BY	CHECKED BY	APPROVED BY	DRAWNING NO.
	TANAKA			TYL05B

MODEL NAME
手動巻き上げｽｸﾘｰﾝ（ﾌﾟﾛﾃｸﾀｰｹｰｽ）

MODEL NO. TSRP－80WXAW
(CMB-TP仕様)