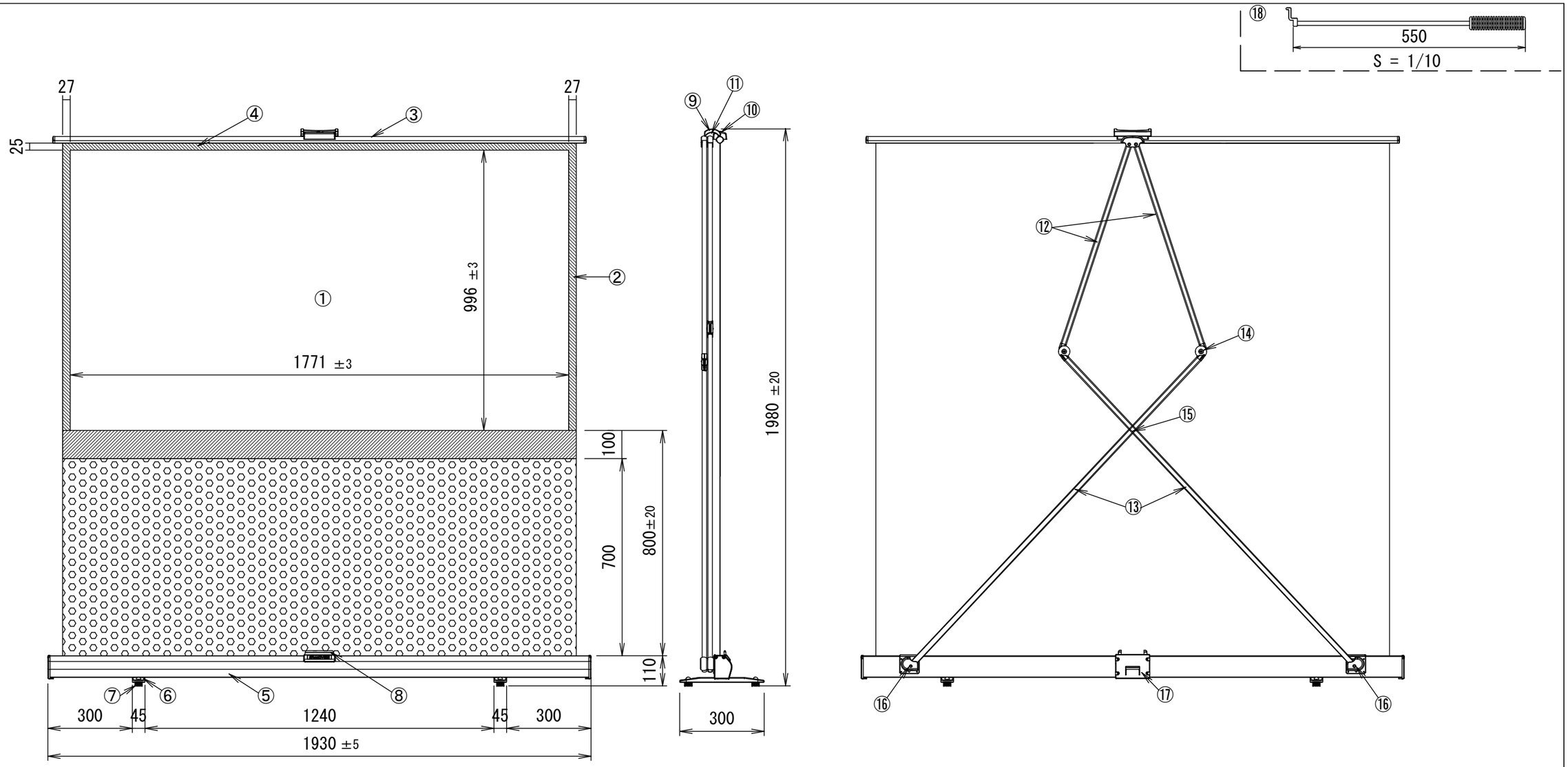

各 部 名 称

①	スクリーン	⑩	ハンドルロック
②	マスク	⑪	ハンドルベース
③	ショルダー	⑫	アッパーアーム
④	トップバー	⑬	ボトムアーム
⑤	ケース	⑭	アームジョイント
⑥	フット	⑮	アームホルダー
⑦	フットアジャスター	⑯	シート
⑧	フロントベース	⑰	リアベース
⑨	ハンドル	⑱	アップダウンバー

■ 製品重量 7.9kg

※製品の仕様およびデザインは改良等のため予告なく変更する場合があります。

6				UNIT	mm	SCALE 1/15
5				ANGLE	3nd	
4				TOLERANCE		
3				DATE DECEMBER 11, 2009		
2						
1				TITLE		
	DATE	REVISION	SIGN			

PLANNED BY	DRAWN BY	CHECKED BY	APPROVED BY	DRAWNING NO.
T.KIKUCHI	S.TSUBATA	H.YAMAGUCHI	H.TANAKA	SJL11B

外観詳細図

MODEL NAME 立ち上げタイプスクリーン

MODEL NO. GFP-80HD

KIKUCHI 株式会社 キクチ科学研究所